MEGAFONÍA / ALTAVOCES / EXPONENCIALES

VULKAN-15

ALTAVOZ EXPONENCIAL DE BAJA IMPEDANCIA







IP66

- Alta eficiencia transmitiendo mensajes o avisos
- Largo alcance
- Para exterior
- Protección IP-66 contra polvo y agua.

+ Info:
https://fonestar.com/VULKAN-15

ESPECIALMENTE RECOMENDADO EN:



Fabricas



Instalaciones deportivas



Hoteles



Estaciones de transporte

DESCRIPCIÓN:

Altavoz exponencial. 15 W RMS@8Ohm. IP-66.

CARACTERÍSTICAS TÉCNICAS:

CARACTERÍSTICAS	Altavoz exponencial de baja impedancia. Preparado para uso en exteriores con materiales anti-corrosión. Protección contra agua. Para reproducción de mensajes con gran alcance.
POTENCIA	15 W RMS
ALTAVOCES	1 motor de compresión
RESPUESTA	300-10.000 Hz (-10 dB)
IMPEDANCIA	8 Ohm
SENSIBILIDAD	113 dB @ 1 W/1 m
PRESIÓN ACÚSTICA MÁXIMA	126 dB @ 15 W/1 m
ÁNGULO DE COBERTURA	H/V: 180°/160°@500Hz, 90°/80°@1kHz, 50°/40°@2kHz, 40°/30°@4kHz (-6 dB)
PROTECCIONES	IP-66 según EN 60529
MATERIAL	Difusor y cubierta trasera de ABS con alta resistencia a la exposición solar Soporte de aluminio Tornillos de acero inoxidable A2
CONEXIÓN	Cable 30 cm con puntas peladas
RANGO DE TEMPERATURA	Funcionamiento: -25ºC ~ +55ºC Almacenamiento: -40ºC ~ +70ºC
HUMEDAD	<95%
COLOR	Gris (RAL 7035)
MEDIDAS	222 x 162 x 232 mm fondo
PESO	1'16 kg



+ Info:
https://fonestar.com/VULKAN-15

Freq vs Response

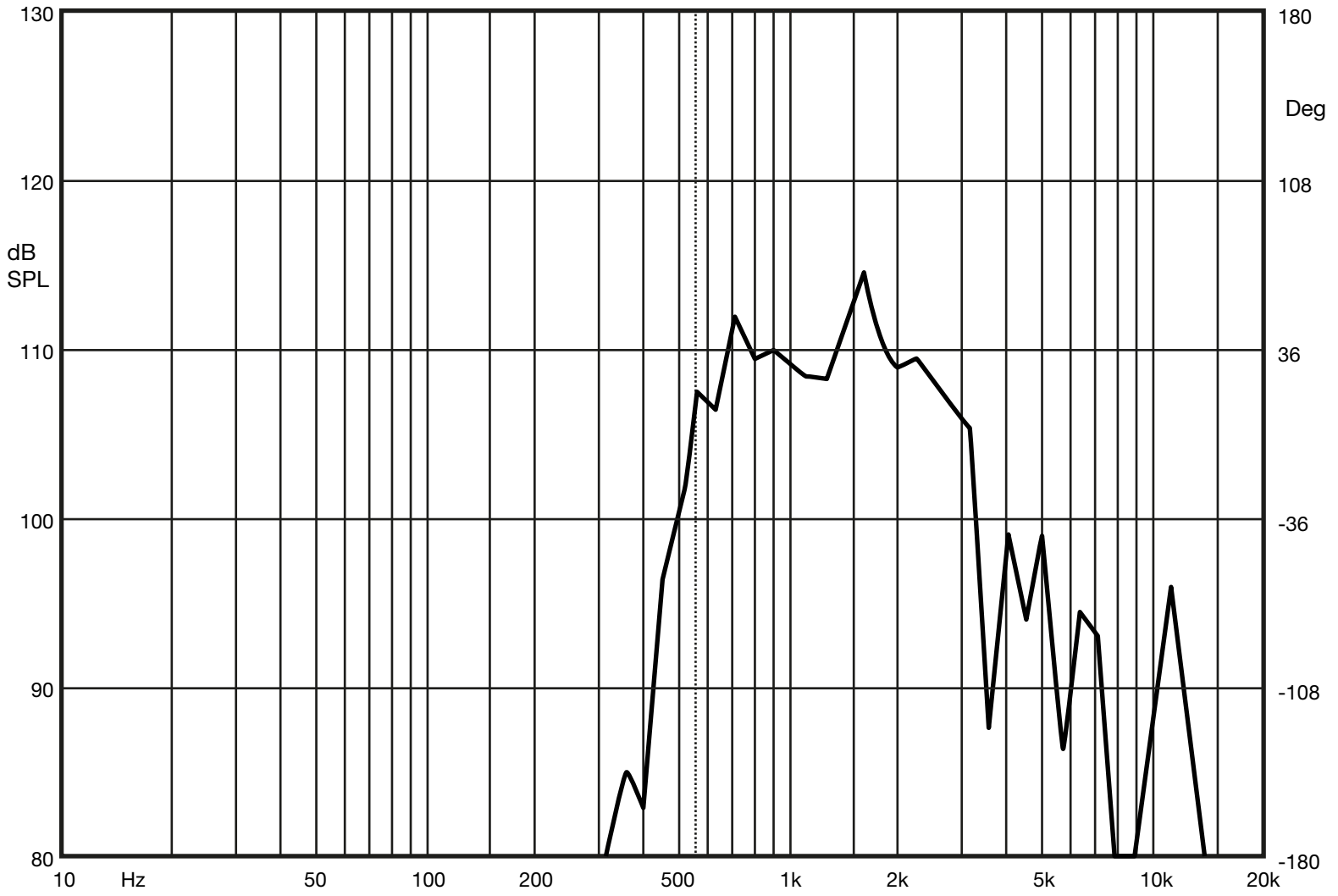

Ecala: -:---	A4	Proyecto:	
VULKAN-15 Frequency-Response		Código:	
Autor:		Fecha: 2023-10-02	
Revisado: --		Fecha Revisión: --/--/----	

FONESTAR
Polígono de Trascueto s/n
39600 Revilla de Camargo
Tel: +34 942 254 555
Fax: +34 942 262 777
Web: www.fonestar.es

Ratio vs Angle

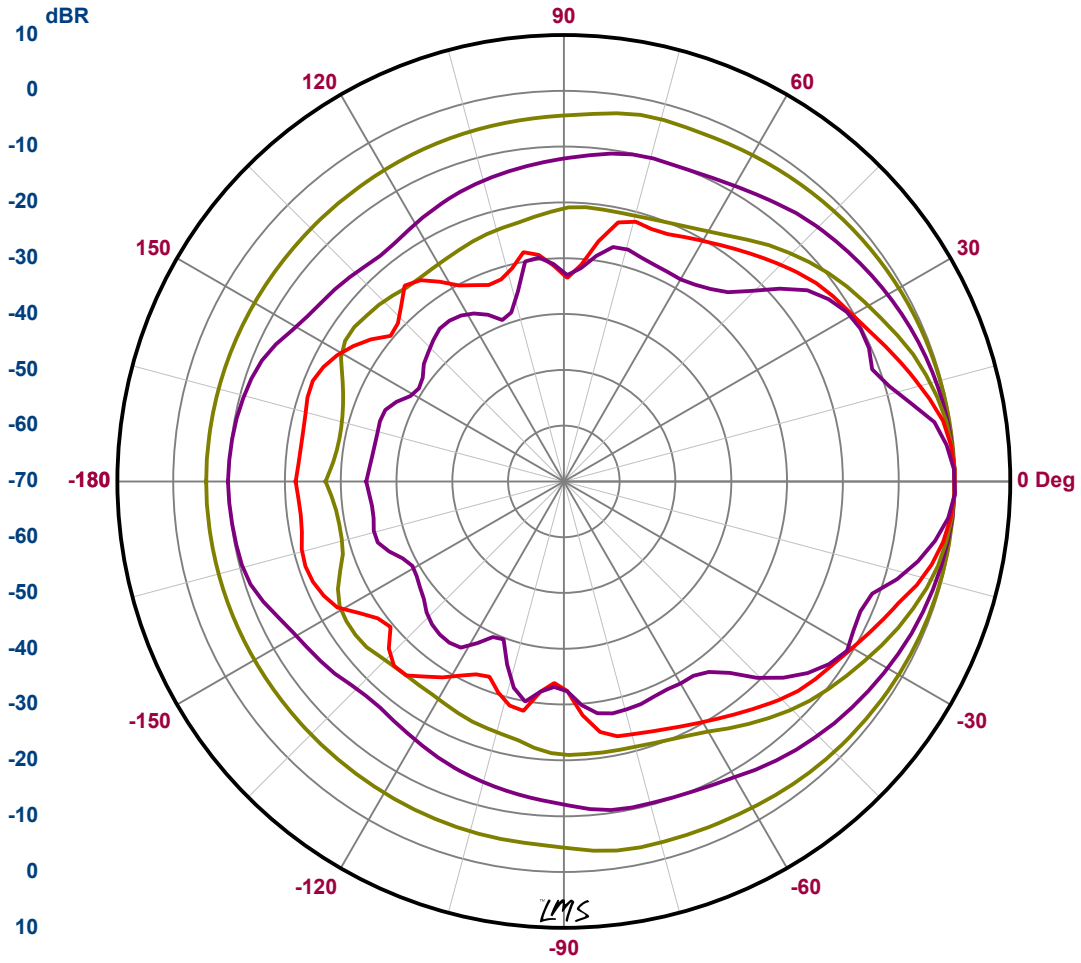

Curve	Freq	BW	Q	DI
	500.00	360	1.0	0.0
	1.00K	91	4.0	6.0
	2.00K	51	7.1	8.5
	4.00K	33	11.0	10.4
	8.00K	22	16.5	12.2

Map

38: PolarConv F= 500
41: PolarConv F= 1K
43: PolarConv F= 2K
44: PolarConv F= 4K
46: PolarConv F= 8K

Ecala: -:---	A4	Proyecto:	
VULKAN-15 Polar-Diagram		Código:	
Autor:		Fecha: 2023-10-19	
Revisado: --		Fecha Revisión: --/--/----	

FONESTAR
Polígono de Trascueto s/n
39600 Revilla de Camargo
Tel: +34 942 254 555
Fax: +34 942 262 777
Web: www.fonestar.es

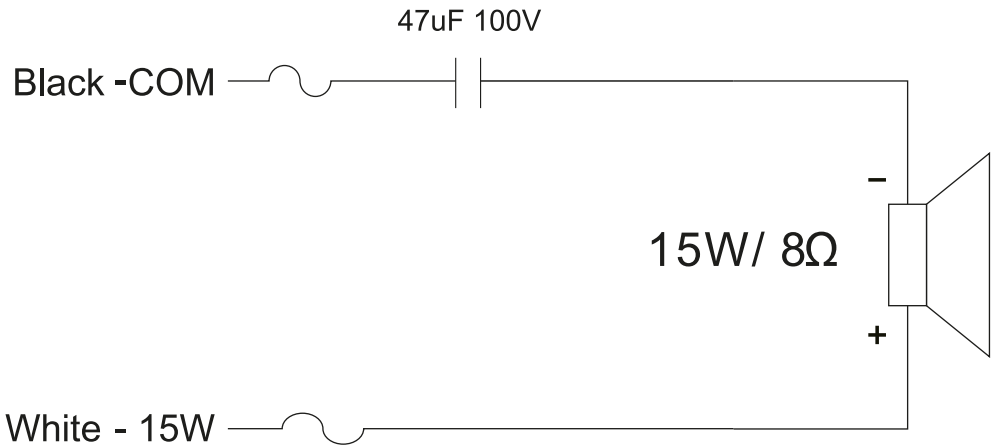

Ecala: -:---	A4	Proyecto:	
VULKAN-15_Electric Schema-Diagram		Código:	
Autor:		Fecha: 2023-10-19	
Revisado: --		Fecha Revisión: --/--/----	

FONESTAR
Polígono de Trascueto s/n
39600 Revilla de Camargo
Tel: +34 942 254 555
Fax: +34 942 262 777
Web: www.fonestar.es

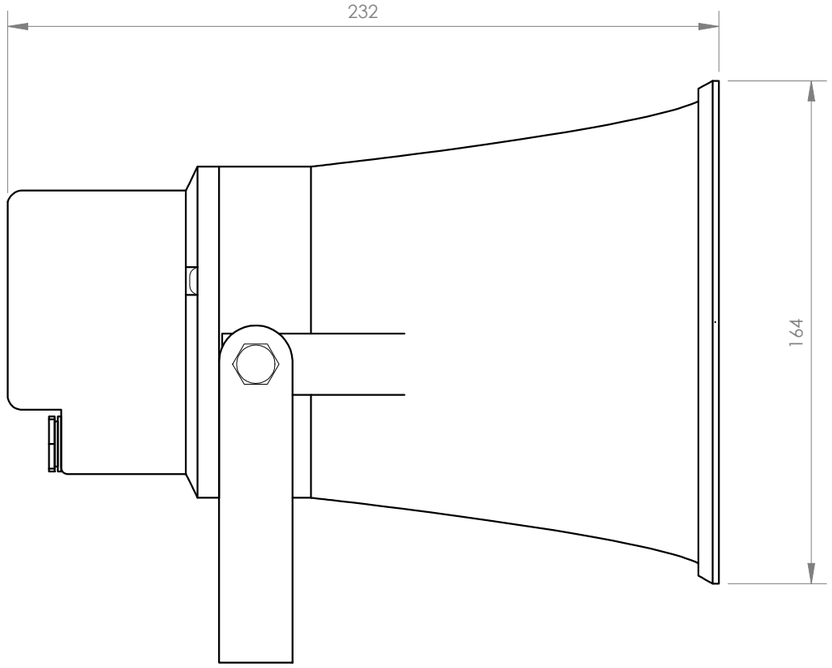

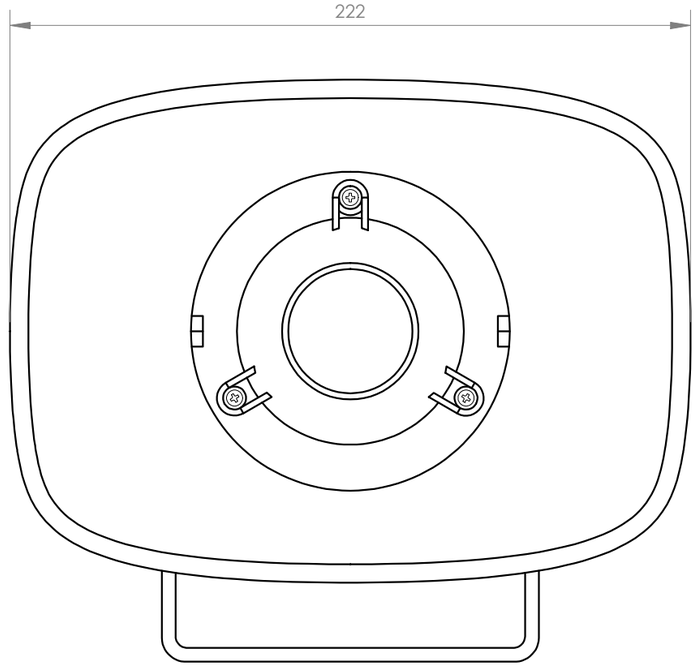

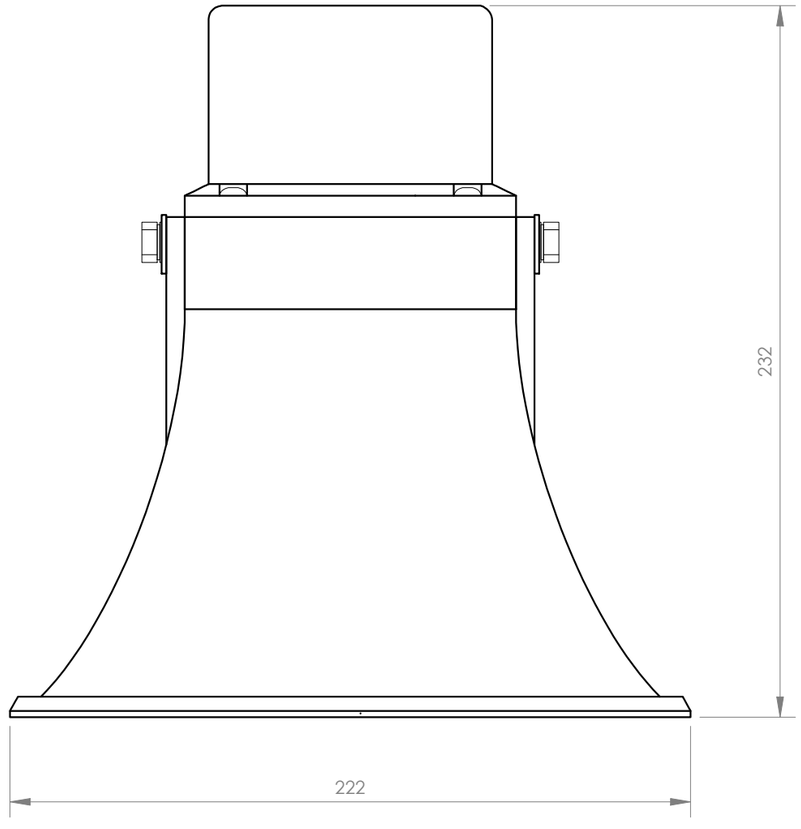

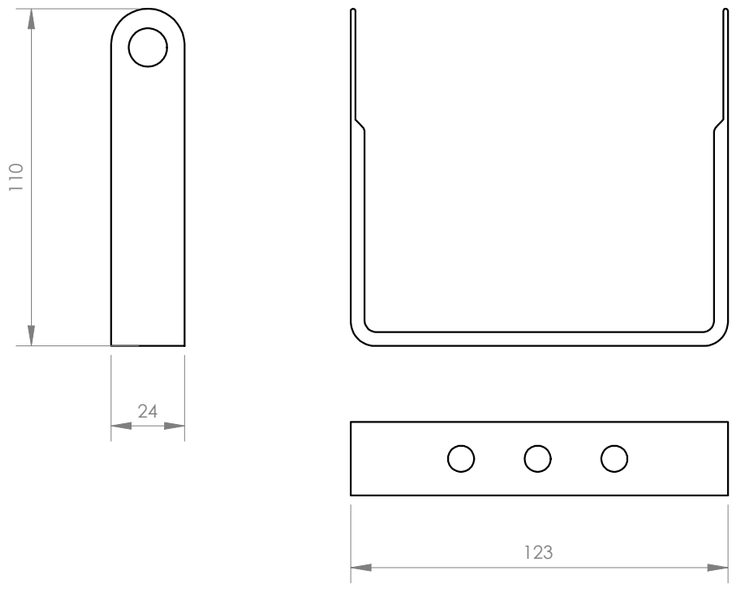

FONESTAR	Model: VULKAN-15	Description: LOW IMPEDANCE EXPONENTIAL LOUDSPEAKER	Units: mm	Scale: 1:2