MEGAFONÍA / ALTAVOCES / PROYECTORES DE SONIDO

PF-1020T-EN

PROYECTOR DE SONIDO CON TRANSFORMADOR DE LÍNEA 100 V Y BAJA IMPEDANCIA. CERTIFICADO EN 54



IP66

- Altavoz para sistemas de alarma por voz contraincendios y evacuación, 20 W
- Certificado EN 54-24
- Excepcional sonido para voz y ambientación musical.
- Gran cobertura de sonido
- Para instalaciones de megafonía interiores o exteriores. Protección IP66

+ Info:
https://fonestar.com/PF-1020T-EN

ESPECIALMENTE RECOMENDADO EN:


Fabricas


Educación


Estaciones de transporte


Todos los sectores

DESCRIPCIÓN:

Proyector de sonido. 20/10/5/2'5 W RMS@100 V y 20 W RMS@8 Ohm. Certificado EN 54. Protección IP-66.

CARACTERÍSTICAS TÉCNICAS:

CARACTERÍSTICAS	Altavoz para sistemas de alarma por voz EN 54. Proyector de sonido. Transformador de línea 100 V y baja impedancia. Preparado para uso en exteriores, protección contra agua y materiales anticorrosión.
NORMATIVA	Certificado EN 54-24
POTENCIA	20 W RMS
ALTAVOCES	5" full-range
RESPUESTA	120-21.000 Hz (-10 dB)
IMPEDANCIA	20 W RMS@100 V / 10 W RMS@70 V (500 Ohm) 10 W RMS@100 V / 5 W RMS @70 V (1000 Ohm) 5 W RMS@100 V / 2'5 W RMS@70 V (2000 Ohm) 2'5 W RMS@100 V / 1'25 W RMS@70 V (4000 Ohm) Baja Z: 8 Ohm
SENSIBILIDAD	87 dB (1 W/1 m, EN 54-24) 75 dB (1 W/4 m, EN 54-24)
PRESIÓN ACÚSTICA MÁXIMA	99 dB (Max. W/1 m, EN 54-24) 89 dB (Max. W/4 m, EN 54-24)
ÁNGULO DE COBERTURA	H/V: 360°@500Hz, 230°@1kHz, 110°@2kHz, 58°@4kHz (-6 dB)
PROTECCIONES	IP-66 (EN 54-24: Tipo B)
MATERIAL	Plástico ABS Rejilla de aluminio Conector cerámico y fusible térmico Doble orificio de entrada y salida de cable Tornillos de acero inoxidable Soporte de aluminio
CONMUTADOR	Selector W en alta Z y baja Z


+ Info:
https://fonestar.com/PF-1020T-EN

CONECTORES	Conector cerámico para conductor de 3'2 mm Ø (8 mm²) máximo.
RANGO DE TEMPERATURA	Funcionamiento: -25ºC - +70ºC
COLOR	Blanco (RAL 9010)
MEDIDAS	137 mm Ø x 200 mm fondo
PESO	1'2 kg



+ Info:
https://fonestar.com/PF-1020T-EN

SPL vs Angle

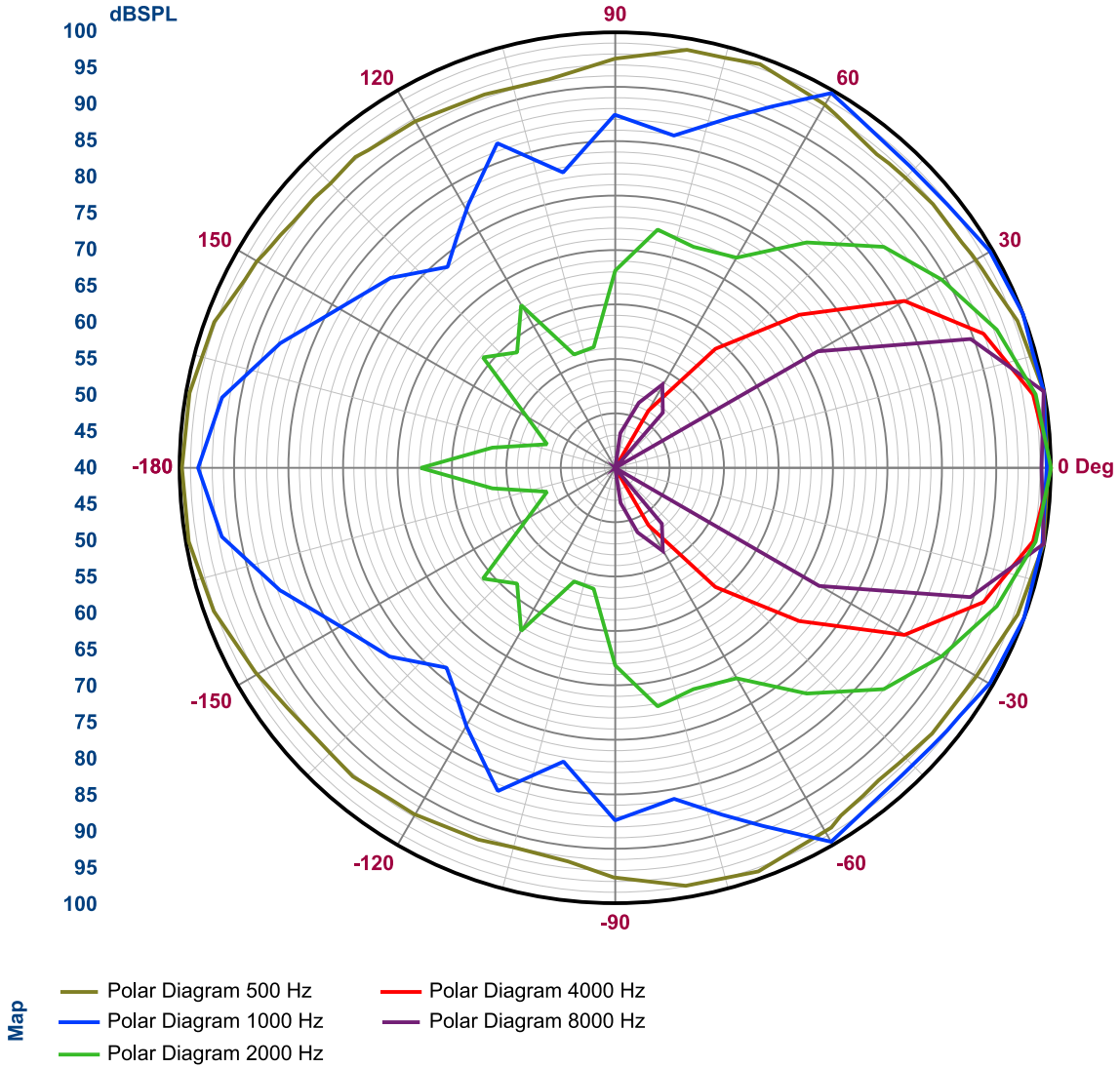

Ecala: -:---	A4	Proyecto:	FONESTAR
PF-1020T-EN		Código:	Polígono de Trascueto s/n 39600 Revilla de Camargo Tel: +34 942 254 555 Fax: +34 942 262 777 Web: www.fonestar.es
Autor:		Fecha: 2025-04-07	
Revisado: --		Fecha Revisión: --/--/----	

SPL

SENSITIVITY

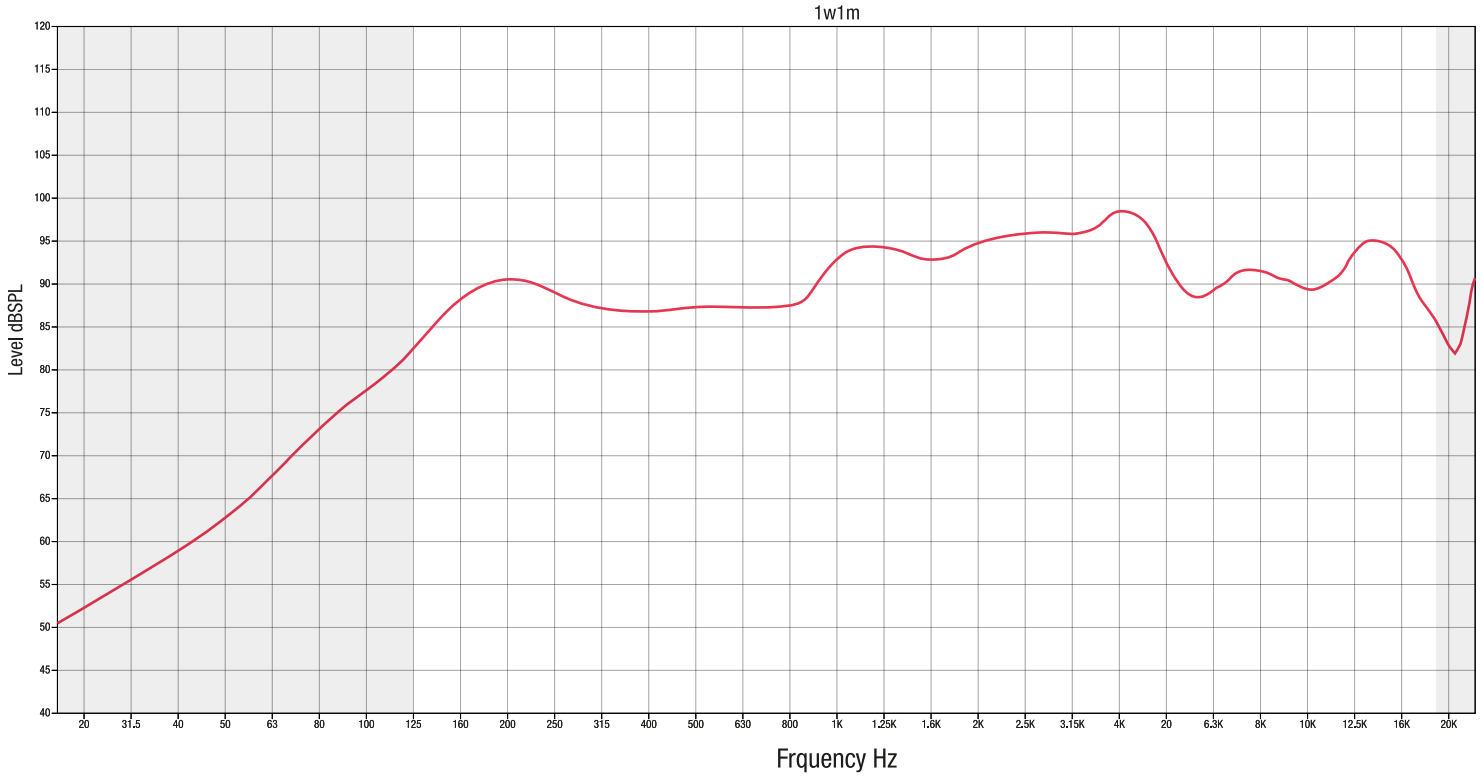

Ecala: -:---	A4	Proyecto:	
PF-1020T-EN		Código:	
Autor:		Fecha: 2025-04-07	
Revisado: --		Fecha Revisión: --/--/----	

FONESTAR
Polígono de Trascueto s/n
39600 Revilla de Camargo
Tel: +34 942 254 555
Fax: +34 942 262 777
Web: www.fonestar.es

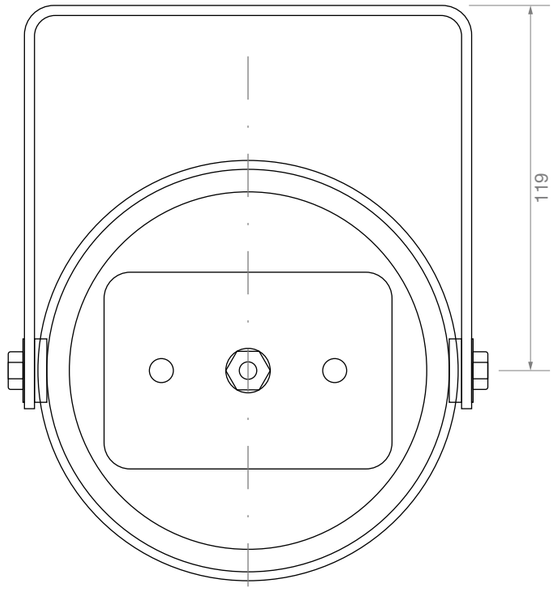

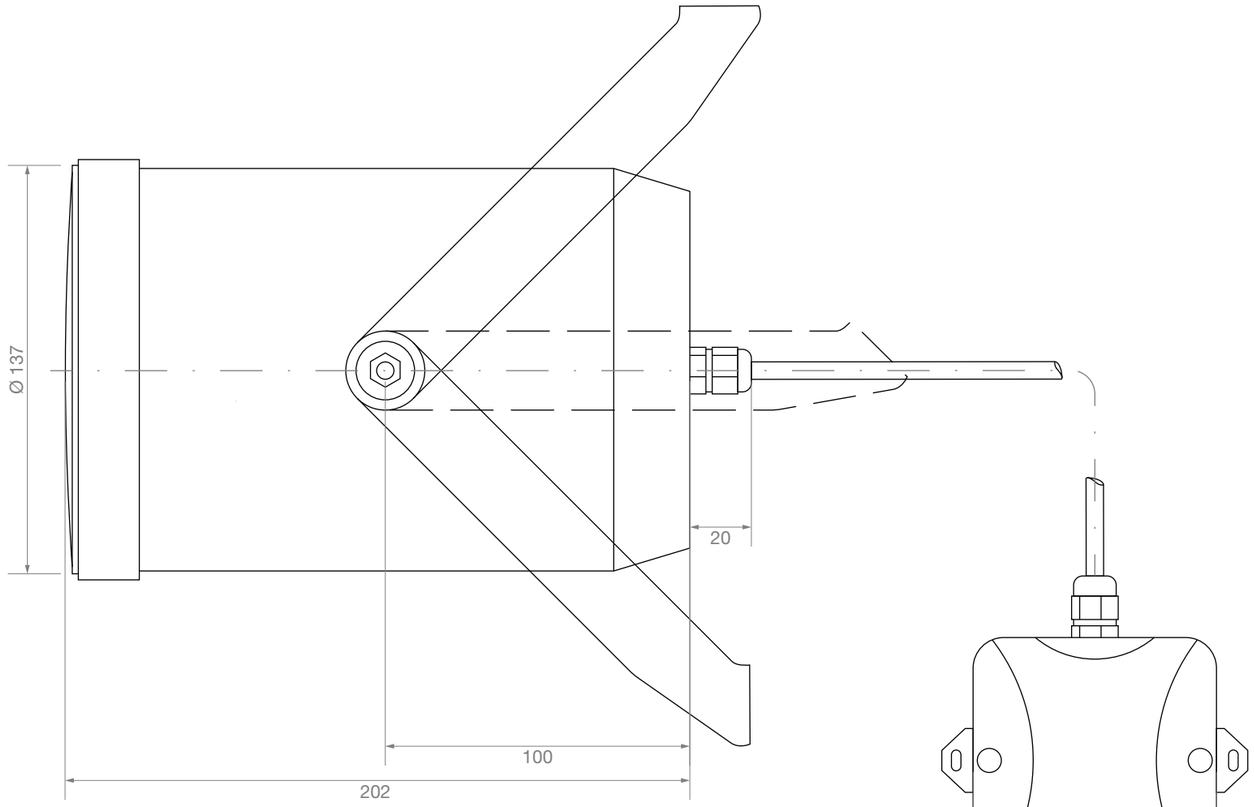

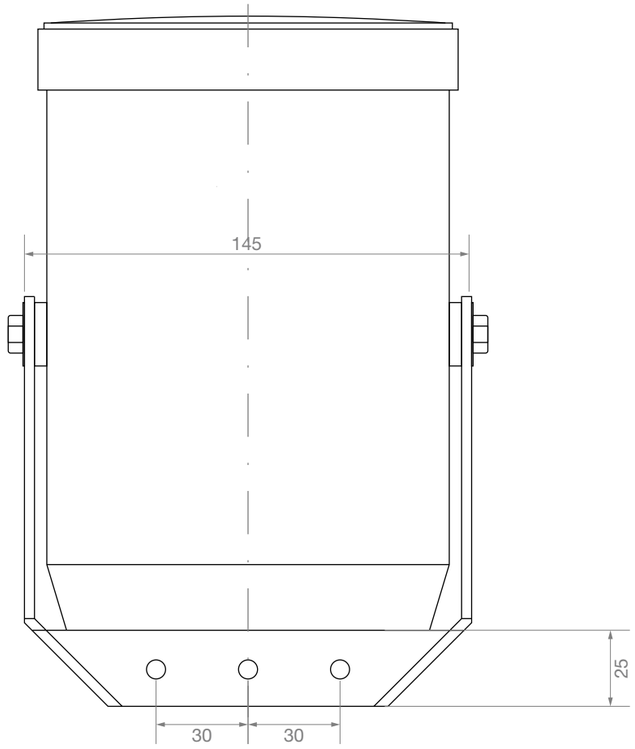

FONESTAR	Model PF-1020T-EN	Description SOUND PROJECTOR WITH 100 V LINE TRANSFORMER AND LOW IMPEDANCE. EN 54 CERTIFIED	Units mm	Scale 1:2