Smart Home / Ajax

AJ-OUTLETCORE-LAN-B

Ajax

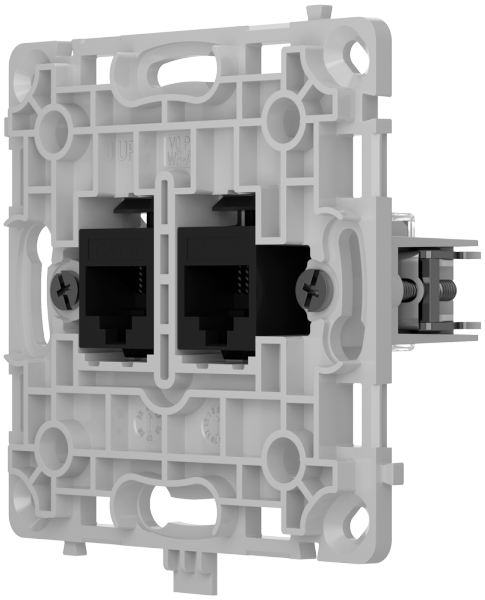

Características

- Ajax
- Enchufe Ethernet con dos puertos
- 2 puertos compatibles con cables CAT.6 y CAT.5e
- Transmisión de datos a alta velocidad hasta 1 Gbit/s
- Color negro

Especificaciones

Marca	Ajax
Función	Enchufe Ethernet con dos puertos
Tipo de enchufe	Ethernet
Compatibilidad cables	Cables CAT.6 y CAT.5e (hasta 1 Gbit/s hasta 100 m)
Compatibilidad	Requiere tapa frontal AJ-SOLOCOVER-LAN / AJ-SIDECOVER-LAN / AJ-CENTERCOVER-LAN
Control	No admite funciones inteligentes ni control remoto y no puede añadirse al ecosistema Ajax.
Protección	IP20
Temp. funcionamiento	-10º C ~ 40º C
Dimensiones	78.3 (Al) x 74.4 (An) x 37.5 (Fo) mm
Peso	40.1 g
Uso	Interior
Color	Negro