SOPORTES / SOPORTES TV / DE PARED

SVW-45V

SOPORTE TV VÍDEO WALL

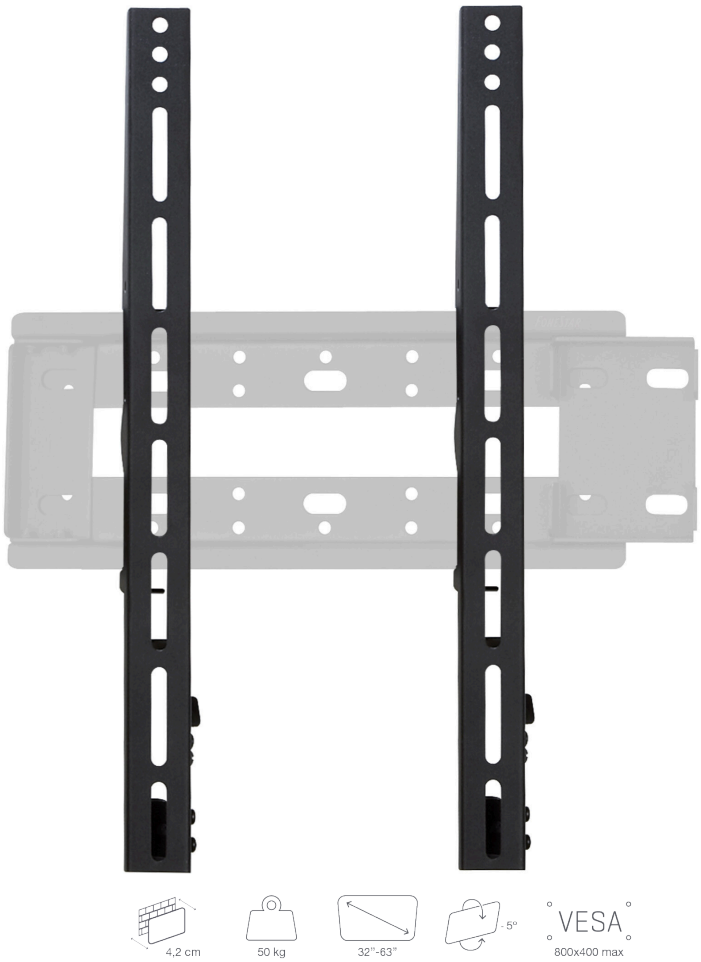

- Sistema escalable
- Instalación a medida

+ Info:
https://fonestar.com/SVW-45V

ESPECIALMENTE RECOMENDADO EN:



Retail



Estaciones de transporte

DESCRIPCIÓN:

Soporte TV vídeo wall. 32" a 63". VESA 200/300/400/400x200/600x400/800x400. Peso máx. soportado 50 kg.

CARACTERÍSTICAS TÉCNICAS:

CARACTERÍSTICAS	Barras TV soporte vídeo wall
PANTALLA	32" a 63" (81 a 160 cm)
VESA	200 x 200, 300 x 300, 400 x 200, 400 x 400, 600 x 400, 800 x 400
PESO MÁXIMO SOPORTADO	50 kg
AJUSTES	Inclinable verticalmente -5° Regulación de la desviación vertical
COLOR	Negro
MEDIDAS	45 cm alto Distancia a la pared: 4'2 cm
PESO	1 kg
ACCESORIOS	Soporte para acceso a cableado Sistema de seguridad
OPCIONAL	SVW-56H y SVW-86H: barras horizontales para vídeo wall SVW-75BV y SVW-134BV: barras verticales para vídeo wall



+ Info:
https://fonestar.com/SVW-45V