SOPORTES / SOPORTES TV / DE PARED

SVW-1264N

SOPORTE TV VÍDEO WALL



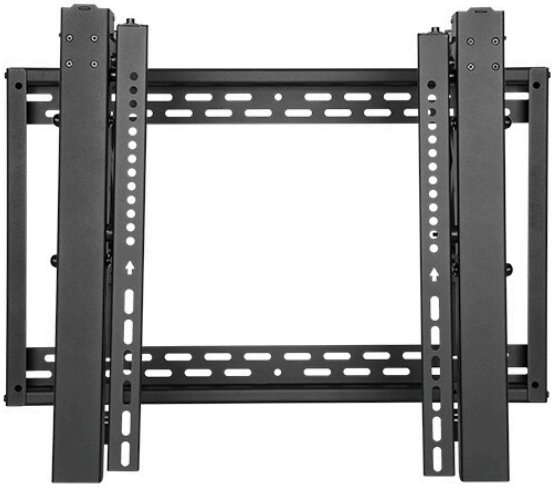



- Pop-out
- Sistema de seguridad
- Plantilla de instalación, tacos, tornillos y accesorios de montaje
- Sujeción firme y segura
- Instalación rápida y sencilla

+ Info:
https://fonestar.com/SVW-1264N

ESPECIALMENTE RECOMENDADO EN:



Retail



Estaciones de transporte

DESCRIPCIÓN:

Soporte TV video wall. 45" a 70". VESA 200/300/400/300x200/400x200/400x300/600x400. Peso máx. soportado 70 kg.

CARACTERÍSTICAS TÉCNICAS:

CARACTERÍSTICAS	Soporte TV vídeo wall Función pop-out para acceder al conexionado de la TV fácilmente. Empujar para liberar la TV y volver a empujar para que quede en su lugar Compatible con instalaciones verticales
PANTALLA	45" a 70" (114 a 178 cm)
VESA	200 x 200, 300 x 200, 300 x 300, 400 x 200, 400 x 300, 400 x 400, 600 x 400
PESO MÁXIMO SOPORTADO	70 kg
AJUSTES	Orientable horizontal ±20 mm Inclinable verticalmente -2º/+4º Lineal vertical 25 mm Separación de la pared 20 mm Corrección de inclinación horizontal de la pantalla -3º/+3º
COLOR	Negro
MEDIDAS	Placa pared: 67 x 41'6 cm Anchura ajustable de 20 a 60 cm x 41 cm alto Distancia a la pared: 9'5 cm Distancia a la pared pop-out: 28'5 cm
PESO	9'8 kg
ACCESORIOS	Soporte para acceso a cableado Sistema de seguridad Plantilla de instalación, tacos, tornillos y accesorios de montaje



+ Info:
https://fonestar.com/SVW-1264N

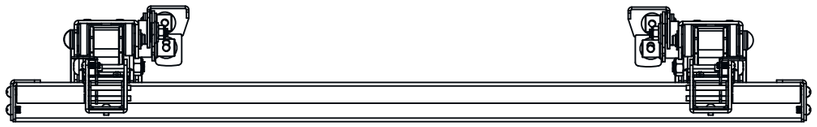

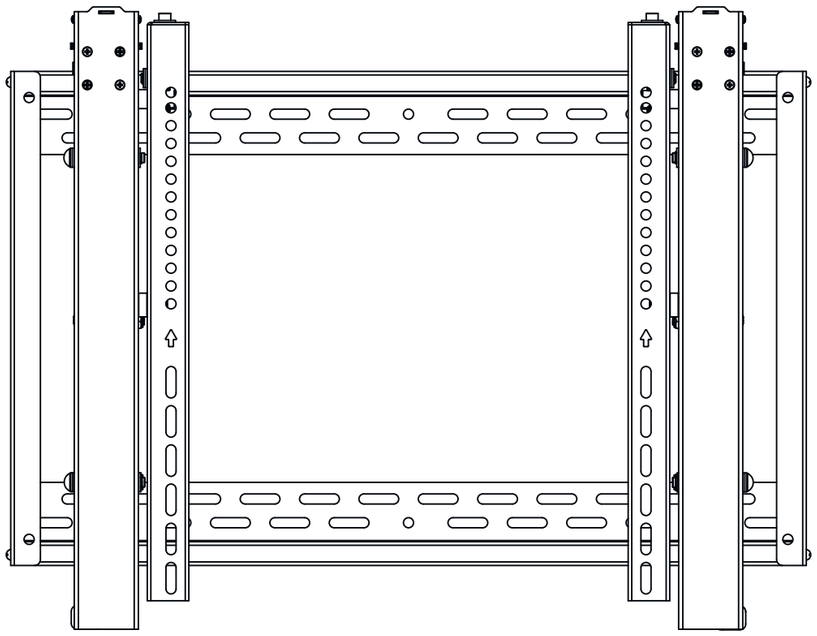

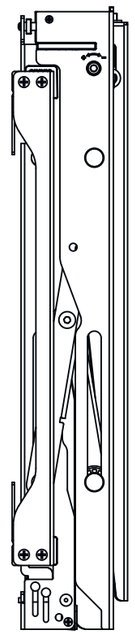

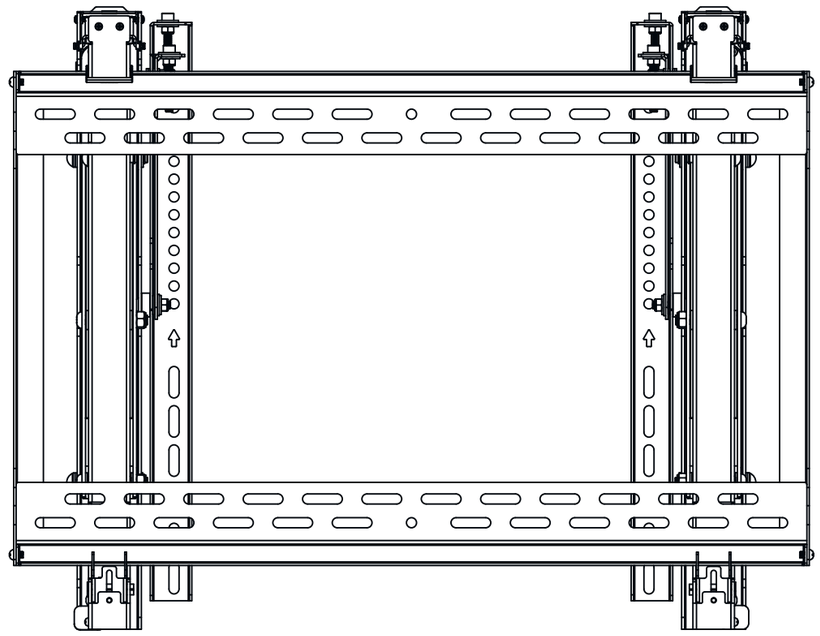

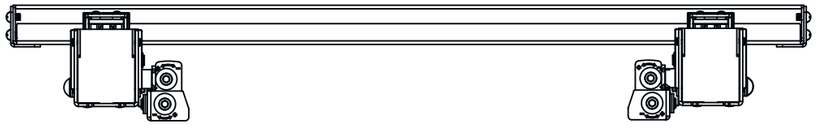

Product: SVW-1264N Line Drawing	FONESTAR www.fonestar.es
Date: 14/08/2025	

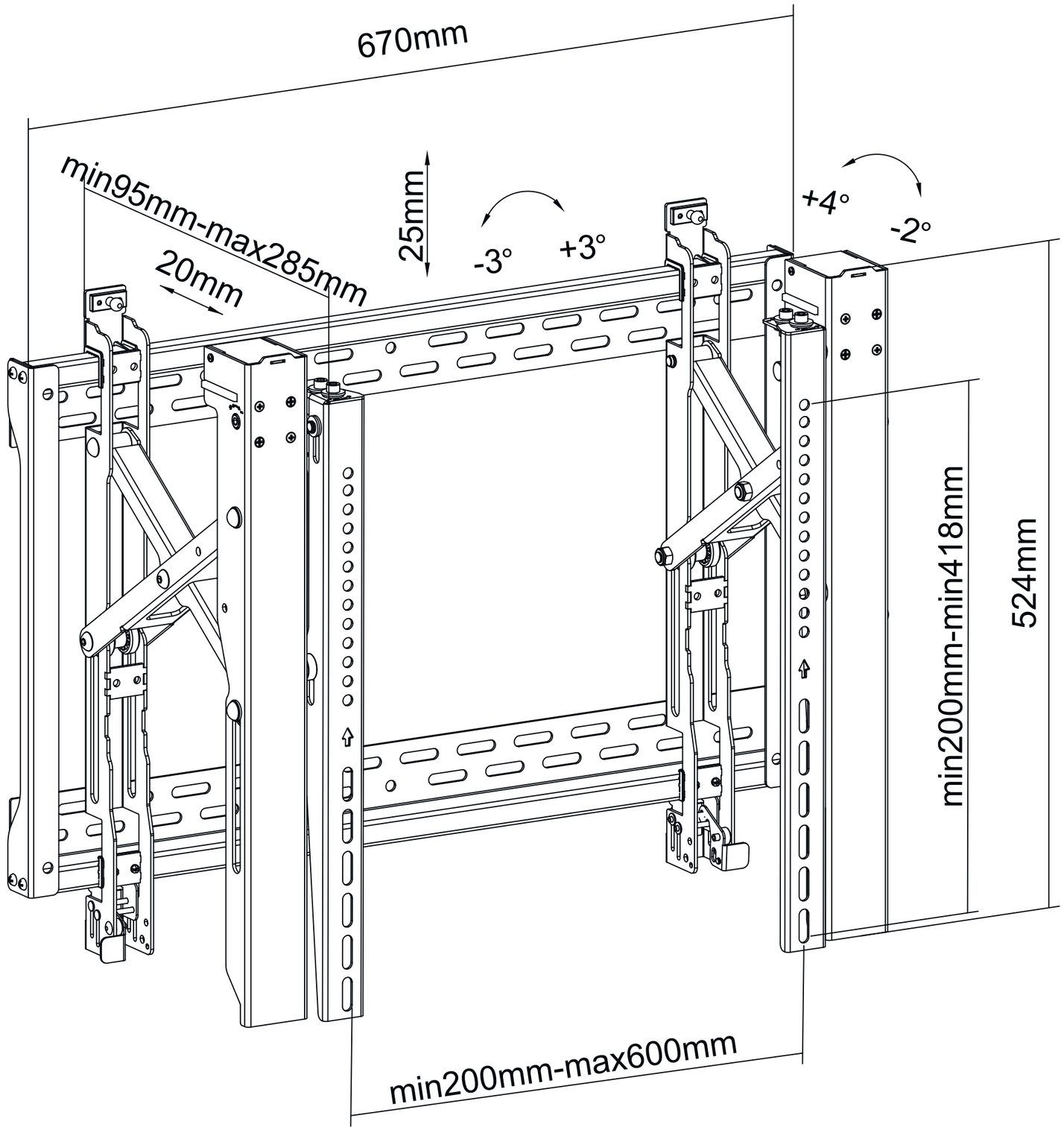

Product: SVW-1264N Line Drawing	FONESTAR www.fonestar.es
Date: 14/08/2025	