SOPORTES / SOPORTES TV / DE PARED

MOV-664BA

SOPORTE TV ORIENTABLE DE PARED

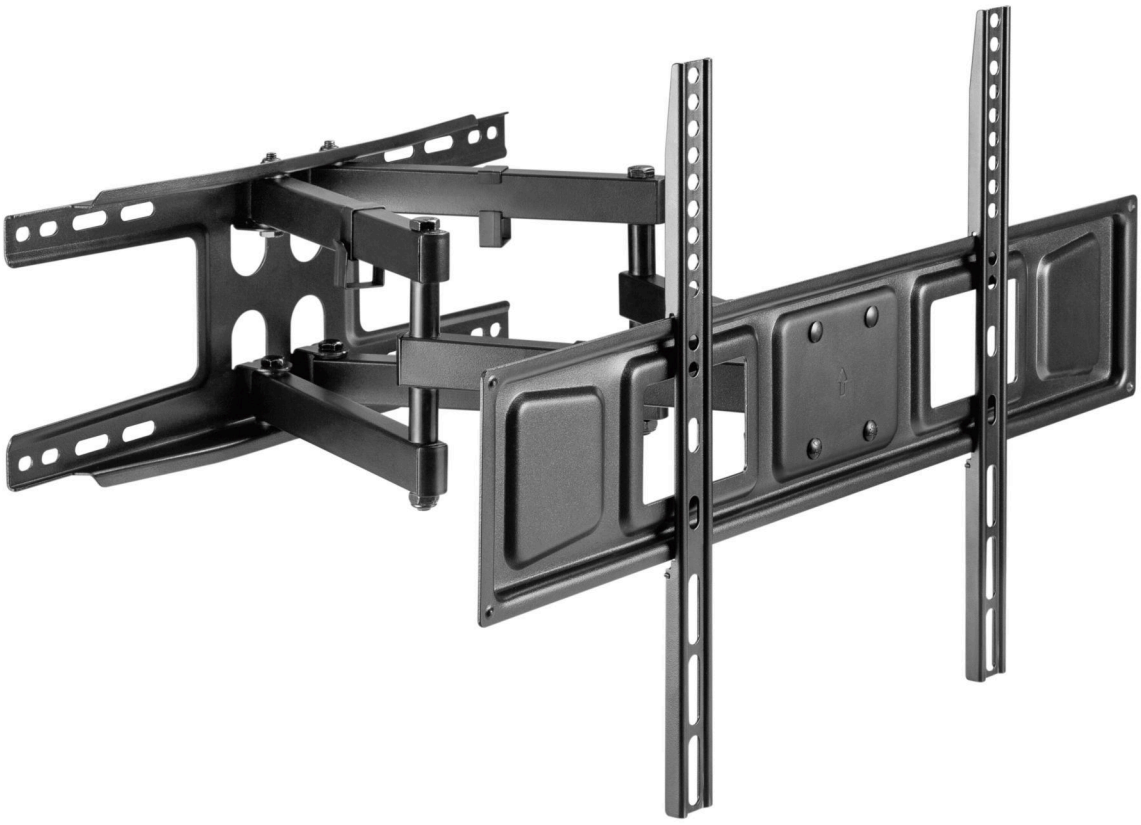



- Orientable horizontalmente e inclinable verticalmente
- Nivel de burbuja
- Sujetacables, tornillos y accesorios de montaje
- Sujeción firme y segura
- Instalación rápida y sencilla

+ Info:
https://fonestar.com/MOV-664BA

ESPECIALMENTE RECOMENDADO EN:


Retail


Oficinas


Hoteles


Todos los sectores

DESCRIPCIÓN:

Soporte TV orientable de pared. 37" a 80". VESA 75/100/100x150/100x200/150/150x100/
200/200x100/200 x 300/300/300x200/400/400x200/
400x300/600x400. Peso máx. soportado 40 kg.

CARACTERÍSTICAS TÉCNICAS:

CARACTERÍSTICAS	Soporte TV orientable
PANTALLA	37" a 80" (94 a 203'2 cm)
VESA	75 x 75, 100 x 100, 100 x 150, 100 x 200, 150 x 100, 150 x 150, 200 x 100, 200 x 200, 200 x 300, 300 x 200, 300 x 300, 400 x 200, 400 x 300 , 400 x 400, 600 x 400
PESO MÁXIMO SOPORTADO	40 kg
AJUSTES	Orientable horizontalmente 120° Inclinable verticalmente -15°/+5° Corrección horizontal ±3°
COLOR	Negro
MEDIDAS	Distancia a la pared: 6'2 a 46'8 cm Placa pared: 47'5 x 18'5 cm Placa TV: 65'5 x 13'5 cm Anchura ajustable de 3 a 60 cm x 42 cm alto
PESO	4'80kg
ACCESORIOS	Nivel de burbuja Sistema de seguridad mediante tornillo Sujetacables Plantilla de instalación Tacos, tornillos y accesorios de montaje


+ Info:
https://fonestar.com/MOV-664BA

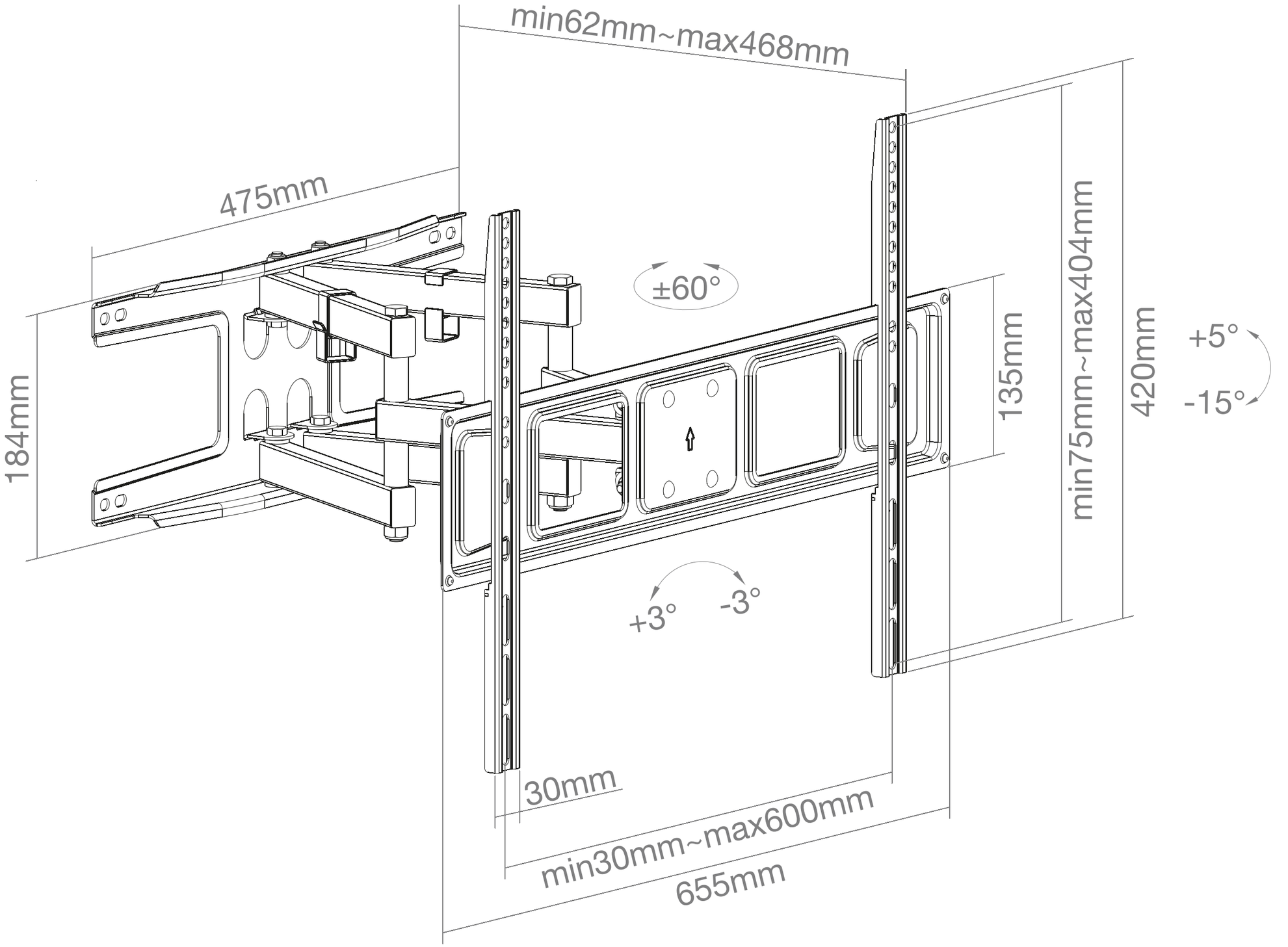

FONESTAR	Model	Description	Units	Scale
	MOV-664BA	ADJUSTABLE TV WALL MOUNT. 37” TO 80”	mm	1:3