SOPORTES / SOPORTES TV / DE PARED

TILT-064EN

SOPORTE TV INCLINABLE DE PARED

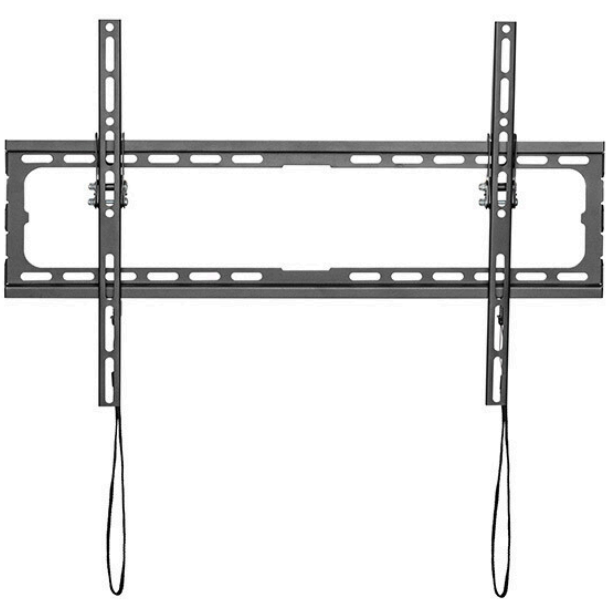

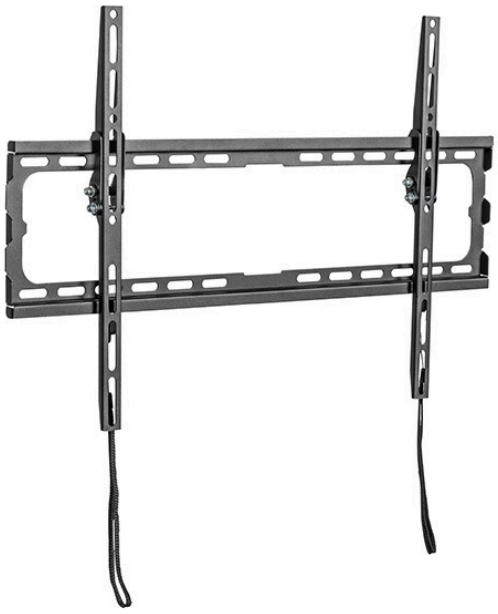



- Inclinable verticalmente
- Nivel de burbuja
- Tacos, tornillos y accesorios de montaje
- Sujeción firme y segura
- Instalación rápida y sencilla

+ Info:
https://fonestar.com/TILT-064EN

ESPECIALMENTE RECOMENDADO EN:



Retail



Hoteles



Oficinas



Todos los sectores

DESCRIPCIÓN:

Soporte TV inclinable de pared. 37" a 100". VESA max 600x400. Peso max. soportado 45 kg.

CARACTERÍSTICAS TÉCNICAS:

CARACTERÍSTICAS	Soporte TV inclinable
PANTALLA	37" a 100" (94 a 254 cm)
VESA	200x200, 300x200, 400x200, 300x300, 400x300, 400x400, 600x400
PESO MÁXIMO SOPORTADO	45 kg
AJUSTES	Inclinable verticalmente -8º
COLOR	Negro
MEDIDAS	Distancia a la pared: 2 cm Placa pared: 65 x 17 cm Anchura ajustable de 5 a 60 cm x 40 cm alto
PESO	0'95 kg
ACCESORIOS	Nivel de burbuja Sistema de bloqueo rápido Plantilla de instalación Tacos, tornillos y accesorios de montaje



+ Info:
https://fonestar.com/TILT-064EN

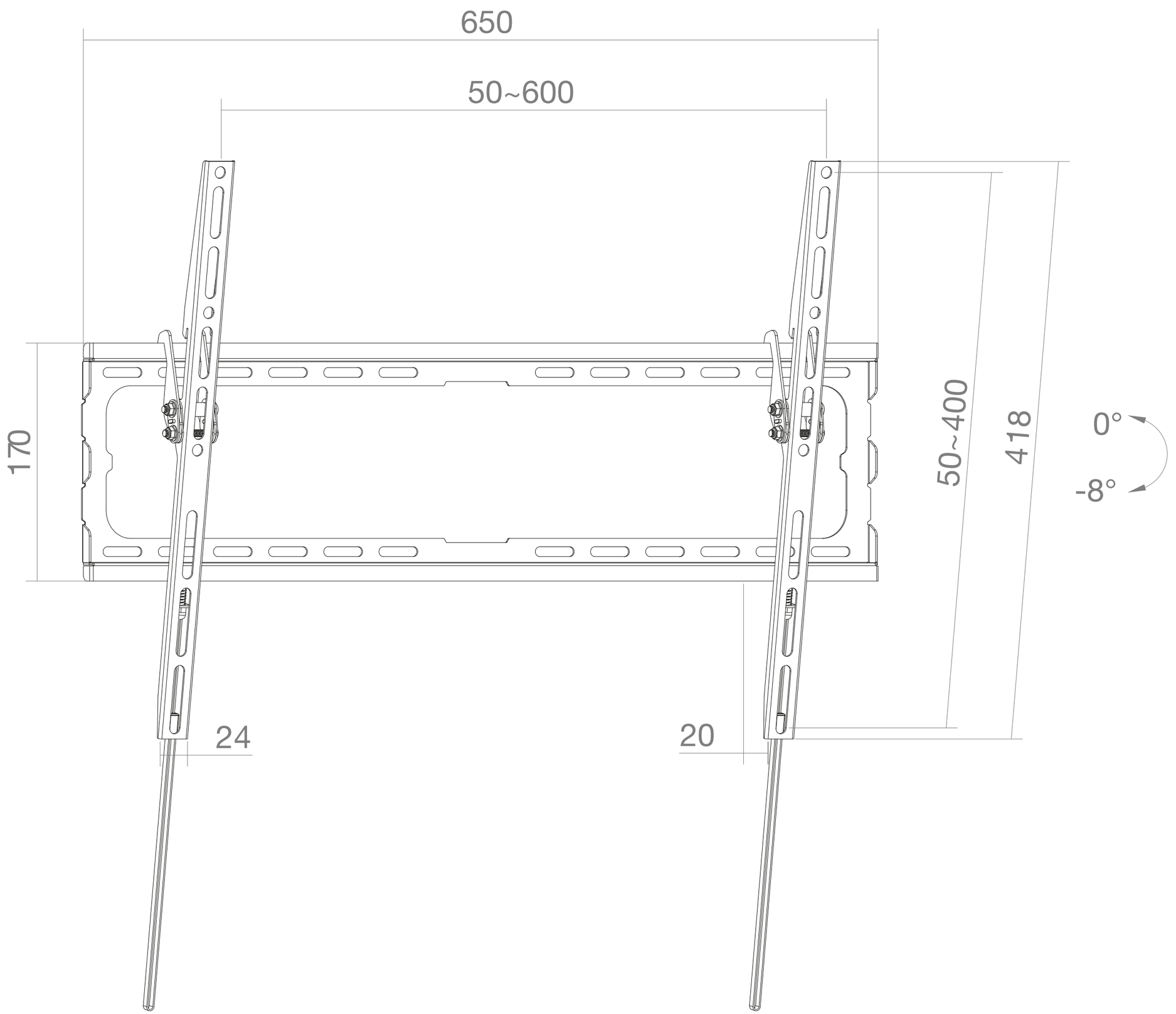

FONESTAR	Model	Description	Units	Scale
	TILT-064EN	TILTABLE TV WALL MOUNT. 37'' TO 100''	mm	1:1