SOPORTES / SOPORTES TV / DE PARED

MOV-311EN

SOPORTE TV ORIENTABLE DE PARED

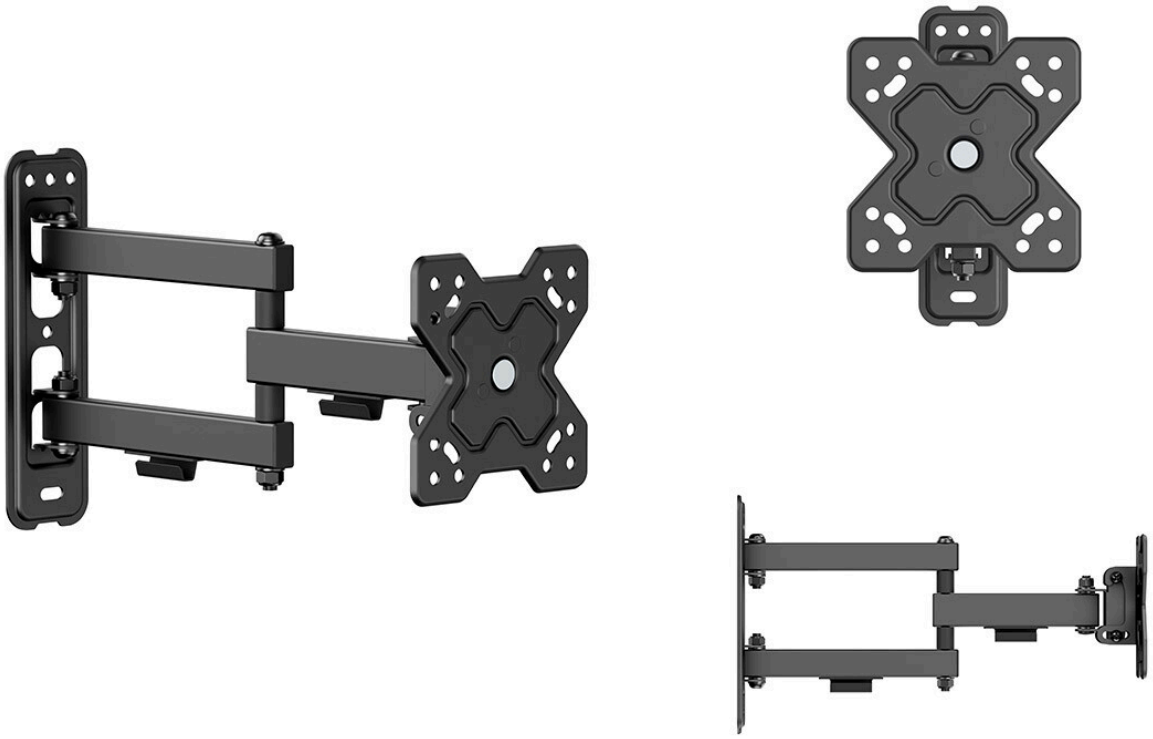



- Orientable horizontalmente e inclinable verticalmente
- Nivel de burbuja
- Plantilla de instalación, tacos, tornillos y accesorios de montaje
- Sujeción firme y segura
- Instalación rápida y sencilla

+ Info:
https://fonestar.com/MOV-311EN

ESPECIALMENTE RECOMENDADO EN:



Retail



Hoteles



Oficinas



Todos los sectores

DESCRIPCIÓN:

CARACTERÍSTICAS TÉCNICAS:

CARACTERÍSTICAS	Soporte TV orientable
PANTALLA	13" a 32" (33 a 81'3 cm)
VESA	75 x 75, 100 x 100
PESO MÁXIMO SOPORTADO	20 kg
AJUSTES	Orientable horizontalmente 180° Inclinable verticalmente ±8° Corrección horizontal 5° Giratorio 90°, permite girar la pantalla en posición horizontal o vertical
COLOR	Negro
MEDIDAS	Distancia a la pared: 6'2 a 37 cm Placa pared: 6 x 21'5 cm Placa TV: 13 x 13 cm
PESO	1'05 kg
ACCESORIOS	Nivel de burbuja Sujetacables Plantilla de instalación Tacos, tornillos y accesorios de montaje



+ Info:
https://fonestar.com/MOV-311EN

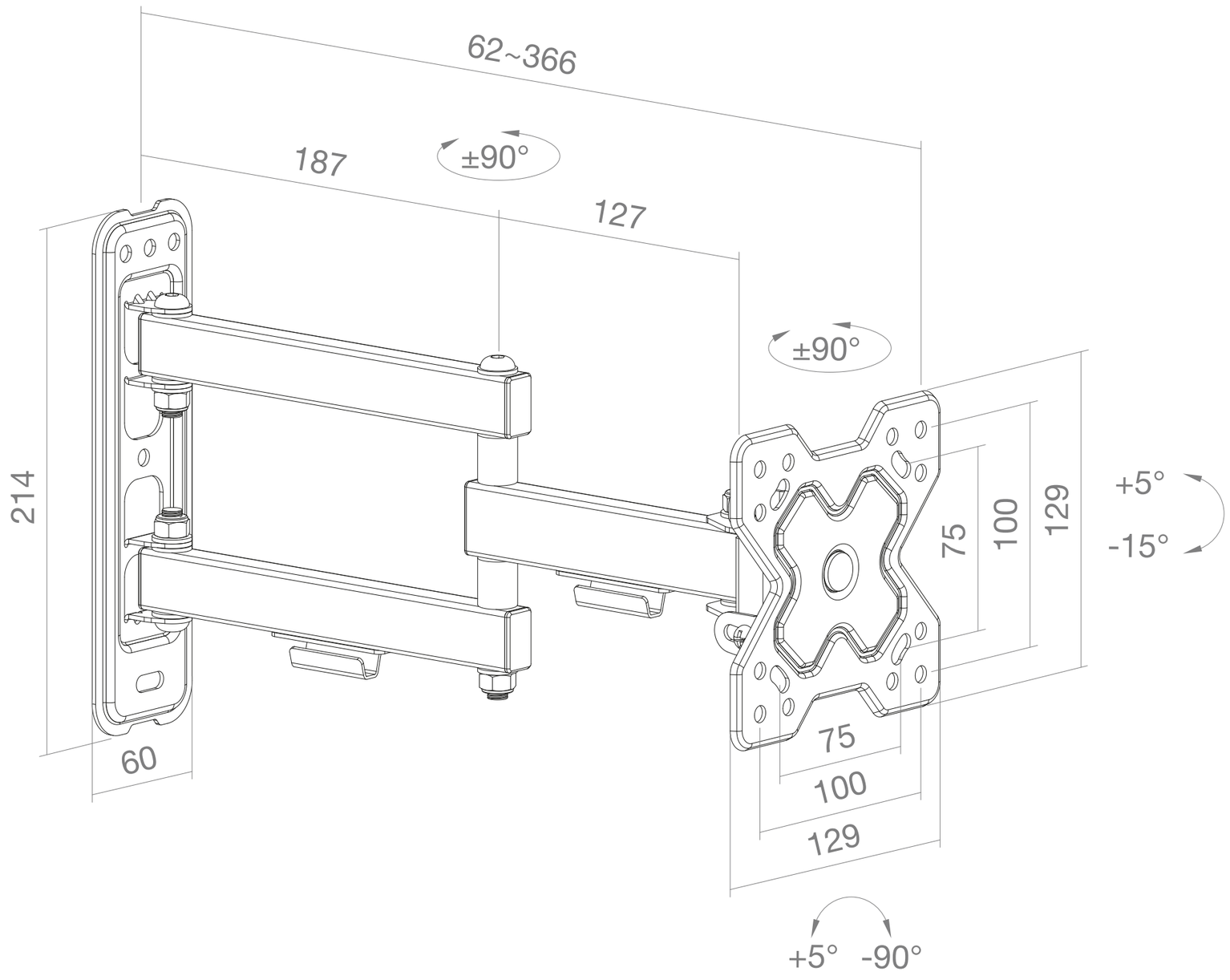

FONESTAR	Model	Description	Units	Scale
	MOV-311EN	ADJUSTABLE TV WALL MOUNT 13'' TO 32''	mm	1:2