SOPORTES / SOPORTES TV / DE PARED

MOV-322PR

SOPORTE TV ORIENTABLE DE PARED





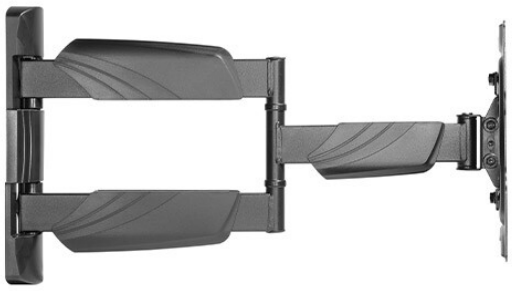



- Orientable horizontalmente e inclinable verticalmente
- Nivel de burbuja
- Plantilla de instalación, tacos Fischer, tornillos y accesorios de montaje
- Sujeción firme y segura
- Instalación rápida y sencilla

+ Info:
https://fonestar.com/MOV-322PR

ESPECIALMENTE RECOMENDADO EN:



Retail



Hoteles



Oficinas



Todos los sectores

DESCRIPCIÓN:

CARACTERÍSTICAS TÉCNICAS:

CARACTERÍSTICAS	Soporte TV orientable
PANTALLA	13" a 55" (33 a 139'7 cm)
VESA	75x75, 100x100, 100x200, 200x100, 200x200
PESO MÁXIMO SOPORTADO	35 kg
AJUSTES	Orientable horizontalmente 180° Inclinable verticalmente ±8° Corrección horizontal ±3°
COLOR	Negro
MEDIDAS	Distancia a la pared de 4'5 a 51cm Placa pared: 7'2 x 29'2 cm Placa TV: 22'4 x 22'4 cm
PESO	2'54 kg
ACCESORIOS	Nivel de burbuja Sujetacables Plantilla de instalación Tacos Fischer, tornillos y accesorios de montaje



+ Info:
https://fonestar.com/MOV-322PR

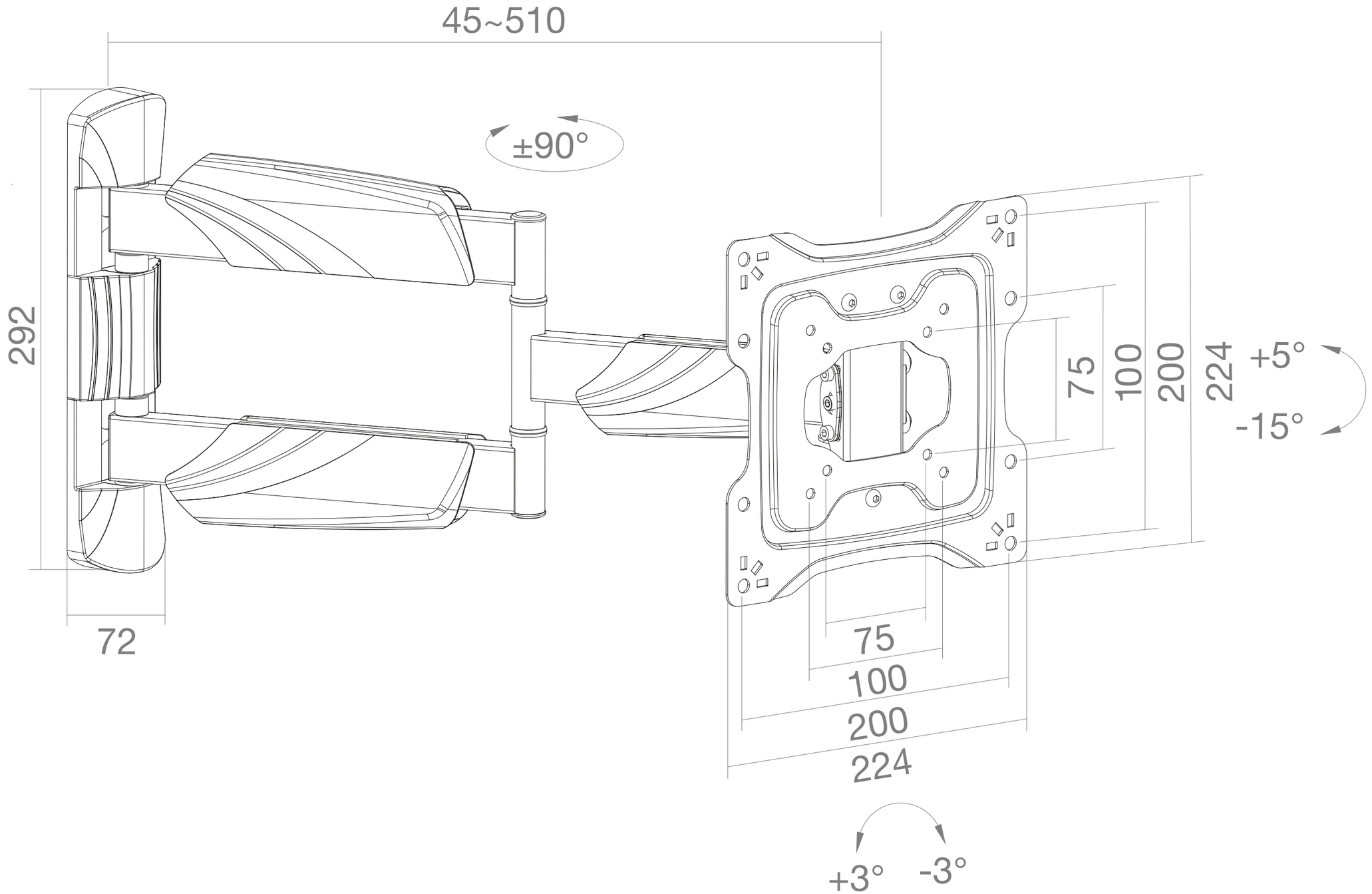

FONESTAR	Model	Description	Units	Scale
	MOV-322PR	ADJUSTABLE TV WALL MOUNT 13'' TO 55''	mm	1:3