SOPORTES / SOPORTES TV / DE PARED

MOV-122EN

SOPORTE TV ORIENTABLE DE PARED

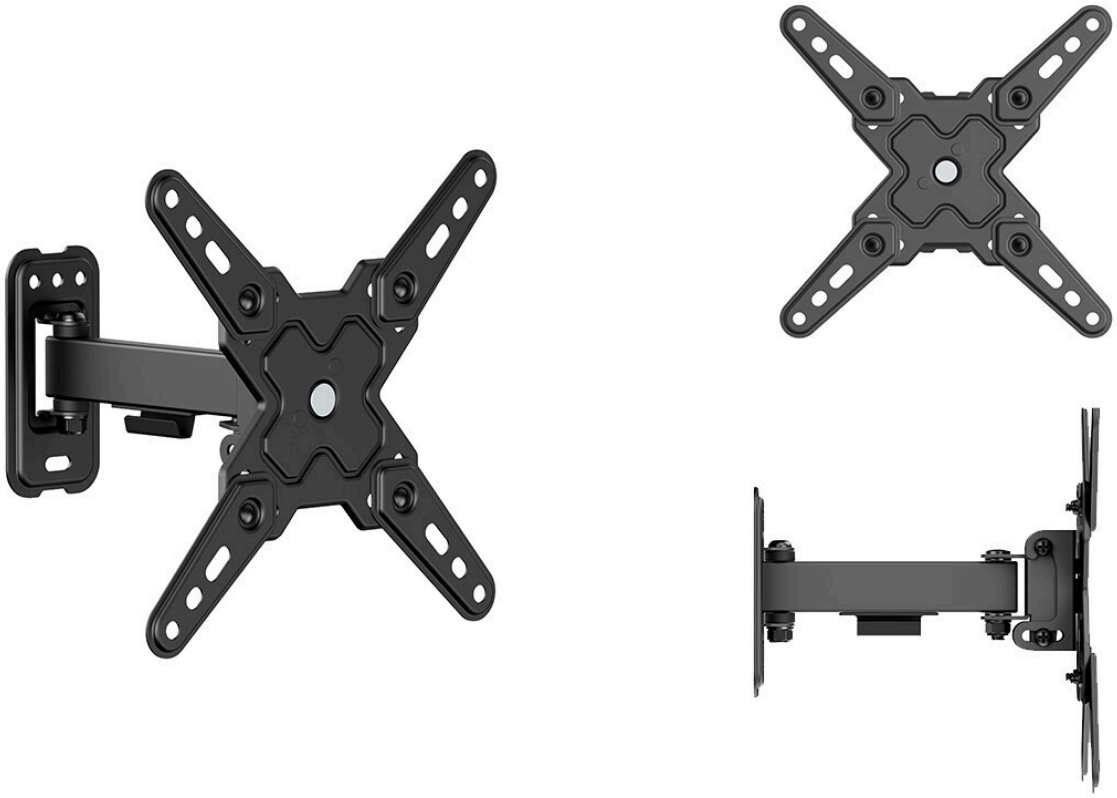



- Orientable horizontalmente e inclinable verticalmente
- Nivel de burbuja
- Plantilla de instalación, tacos, tornillos y accesorios de montaje
- Sujeción firme y segura
- Instalación rápida y sencilla

+ Info:
https://fonestar.com/MOV-122EN

ESPECIALMENTE RECOMENDADO EN:



Retail



Hoteles



Oficinas



Todos los sectores

DESCRIPCIÓN:

CARACTERÍSTICAS TÉCNICAS:

CARACTERÍSTICAS	Soporte TV orientable
PANTALLA	13" a 55" (33 a 139'7 cm)
VESA	75x75, 100x100, 100x200, 200x100, 200x200
PESO MÁXIMO SOPORTADO	20 kg
AJUSTES	Orientable horizontalmente 120° Inclinable verticalmente -15°/+5° Corrección horizontal 5° Giratorio 90°, permite girar la pantalla en posición horizontal o vertical
COLOR	Negro
MEDIDAS	Distancia a la pared: 6'6 a 19'8 cm Placa pared: 6 x 12'2 cm Placa TV: 21 x 21 cm
PESO	0'71 kg
ACCESORIOS	Nivel de burbuja Sujetacables Plantilla de instalación Tacos, tornillos y accesorios de montaje



+ Info:
https://fonestar.com/MOV-122EN

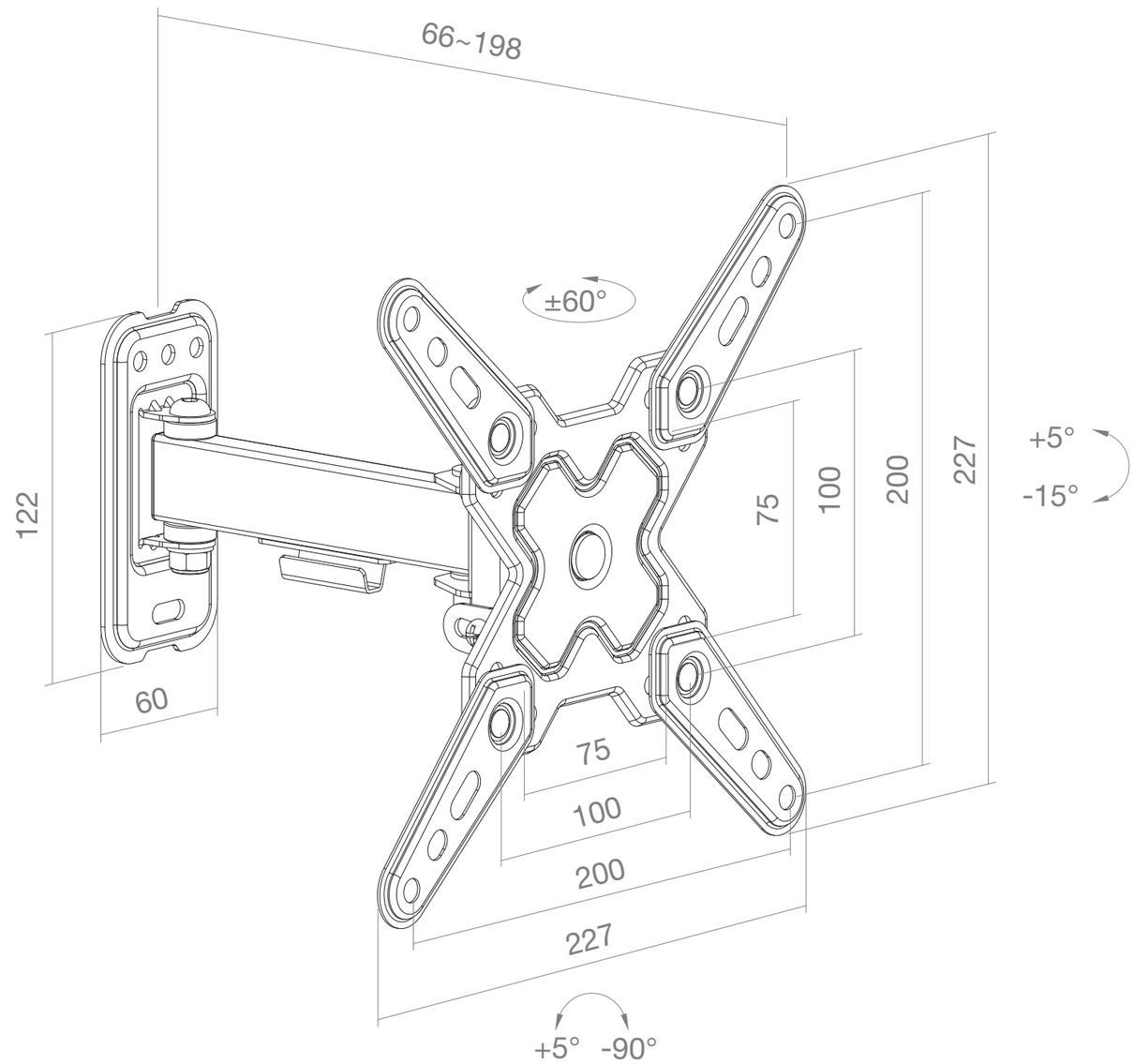

FONESTAR	Model	Description	Units	Scale
	MOV-122EN	ADJUSTABLE TV WALL MOUNT 13'' TO 55''	mm	1:2