SOPORTES / SOPORTES TV / DE PARED

MOV-644BA

SOPORTE TV ORIENTABLE DE PARED









- Orientable horizontalmente e inclinable verticalmente
- Nivel de burbuja
- Plantilla de instalación, tacos, tornillos y accesorios de montaje
- Sujeción firme y segura
- Instalación rápida y sencilla

+ Info:
https://fonestar.com/MOV-644BA

ESPECIALMENTE RECOMENDADO EN:



Retail



Hoteles



Oficinas



Todos los sectores

DESCRIPCIÓN:

CARACTERÍSTICAS TÉCNICAS:

CARACTERÍSTICAS	Soporte TV orientable
PANTALLA	32" a 70" (81'3 a 177'8 cm)
VESA	75x75, 100x100, 100x150, 150x100, 100x200, 200x100, 150x150, 200x200, 300x200, 400x200, 300x300, 400x300, 400x400
PESO MÁXIMO SOPORTADO	40 kg
AJUSTES	Orientable horizontalmente 120° Inclinable verticalmente -15°/+5° Corrección horizontal ±3°
COLOR	Negro
MEDIDAS	Distancia a la pared: 6'2 a 46'8 cm Placa pared: 47'5 x 18'5 cm Placa TV: 45'5 x 13'5 cm Anchura ajustable de 3 a 40 cm x 42 cm alto
PESO	4'4 kg
ACCESORIOS	Nivel de burbuja Sistema de seguridad mediante tornillo Sujetacables Plantilla de instalación Tacos, tornillos y accesorios de montaje



+ Info:
https://fonestar.com/MOV-644BA

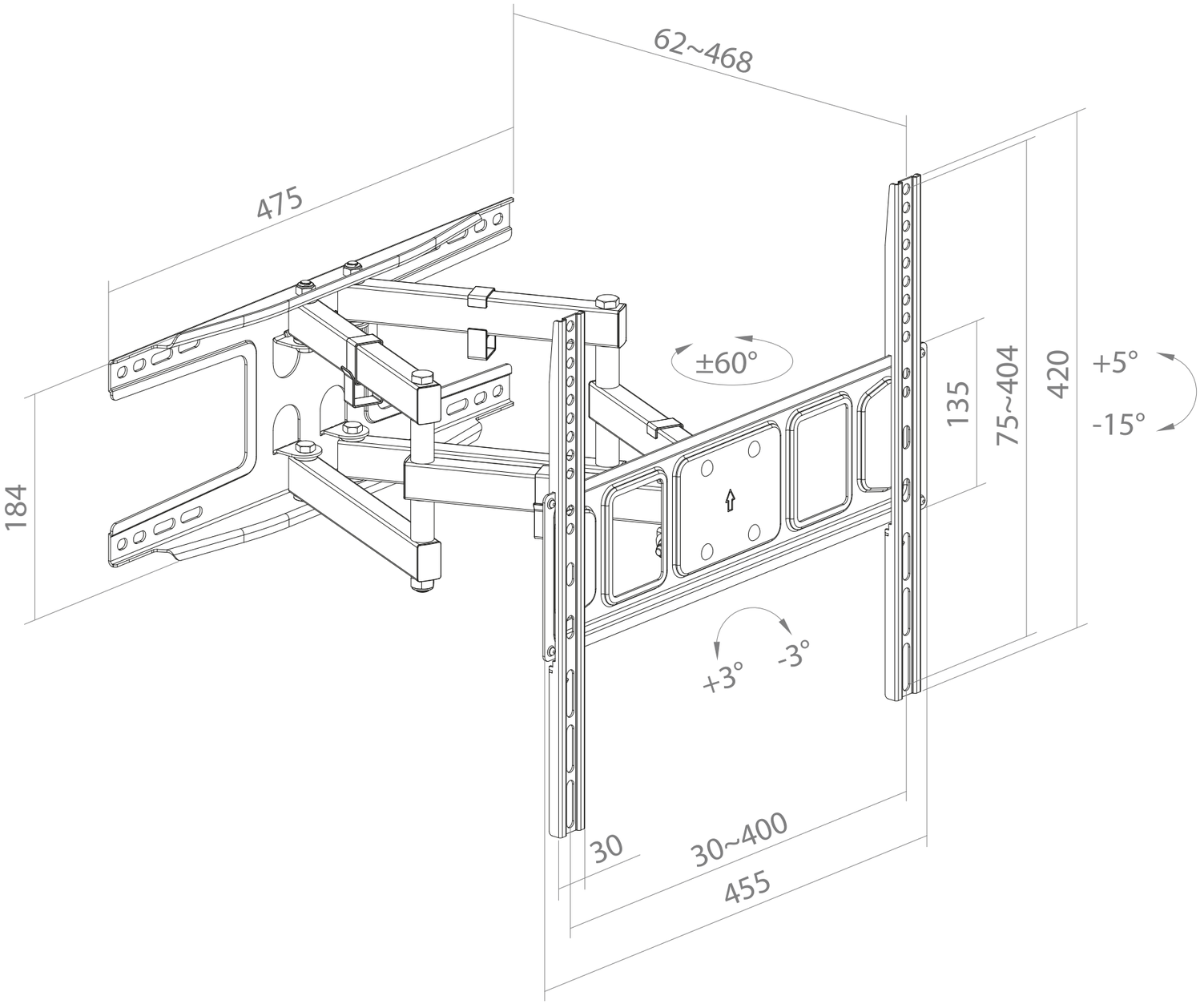

FONESTAR	Model	Description	Units	Scale
	MOV-644BA	ADJUSTABLE TV WALL MOUNT 32'' TO 70''	mm	1:4