MICROFONÍA / MICRÓFONO DE MANO / DINÁMICOS

FDM-9081-B

MICRÓFONO DE MANO



- Alta calidad para voz en directo
- Bajo ruido de manipulación
- Cuerpo metálico
- Interruptor On/Off
- Con cable accesorio para conectar a entradas XLR.

+ Info:
https://fonestar.com/FDM-9081-B

ESPECIALMENTE RECOMENDADO EN:



Retail



Oficinas



Hoteles



Todos los sectores

DESCRIPCIÓN:

Micrófono dinámico unidireccional de mano. 50-13.000 Hz. Sensibilidad -53dB (V/Pa) a 1kHz

CARACTERÍSTICAS TÉCNICAS:

CARACTERÍSTICAS	Cápsula dinámica de gran calidad. Patrón de directividad unidireccional con rechazo a la realimentación. Sistema de suspensión con bajo ruido de manipulación. Alta calidad para voz en directo.
CÁPSULA	Dinámica unidireccional
RESPUESTA	50-13.000 Hz
SENSIBILIDAD	-53 dB (V/Pa)
IMPEDANCIA	600 Ohm
INTERRUPTOR	On/off deslizante
CUERPO	Metálico de fundición, acabado estilizado
CONECTOR	XLR macho
PESO	0'3 kg
ACCESORIOS	Cable 3 m balanceado con conectores XLR hembra a XLR macho Soporte de micro Bolsa de transporte



+ Info:
https://fonestar.com/FDM-9081-B

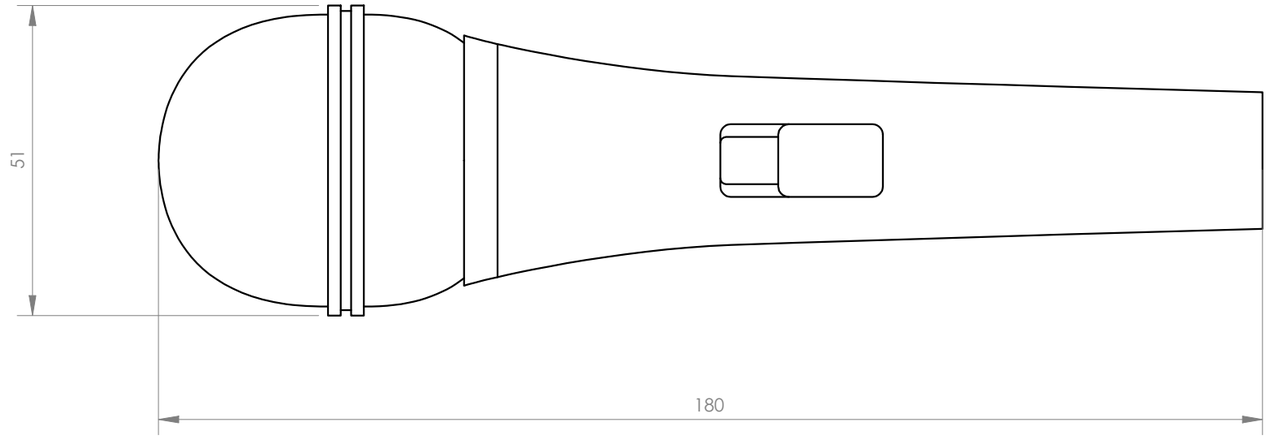

FDM-9081-B

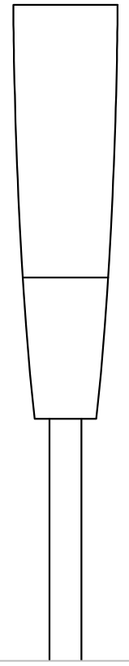

FDM-9081-D

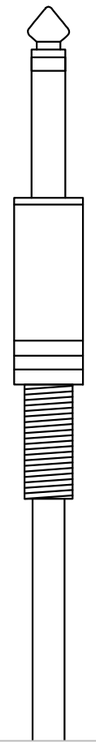

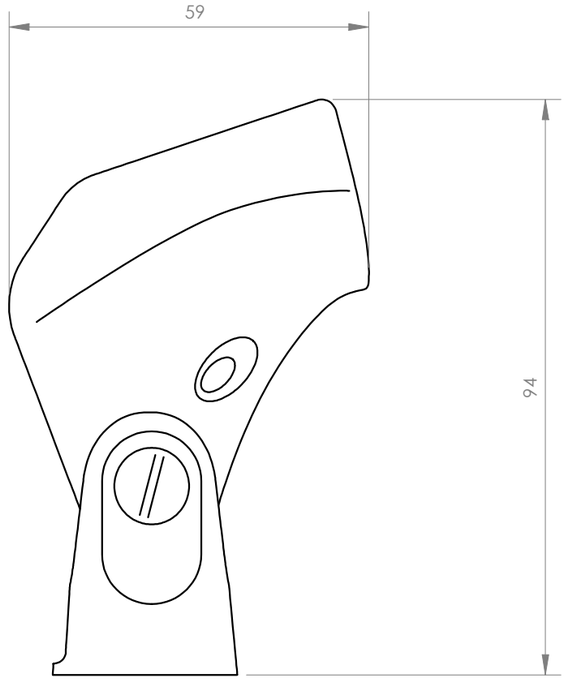

FONESTAR	Model	Description	Units	Scale
	FDM-9081-B+FDM-9081-D	HAND-HELD MICROPHONE	mm	1:1