SOPORTES / SOPORTES TV / DE PARED

TILT-022EN

SOPORTE TV INCLINABLE DE PARED



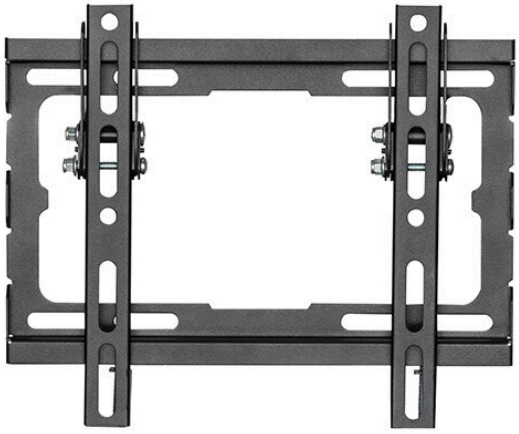



- Inclinable verticalmente
- Nivel de burbuja
- Tacos, tornillos y accesorios de montaje
- Sujeción firme y segura
- Instalación rápida y sencilla

+ Info:
https://fonestar.com/TILT-022EN

ESPECIALMENTE RECOMENDADO EN:


Retail


Hoteles


Oficinas


Todos los sectores

DESCRIPCIÓN:

Soporte TV inclinable de pared. 23" a 55". VESA max 200x200. Peso max. soportado 45 kg.

CARACTERÍSTICAS TÉCNICAS:

CARACTERÍSTICAS	Soporte TV inclinable
PANTALLA	23" a 55" (58'4 a 139'7 cm)
VESA	50x50, 75x75, 100x100, 100x150, 150x100, 100x200, 200x100, 150x150, 200x200
PESO MÁXIMO SOPORTADO	45 kg
AJUSTES	Inclinable verticalmente -8º
COLOR	Negro
MEDIDAS	Distancia a la pared: 2 cm Placa pared: 26'5 x 17 cm Anchura ajustable de 5 a 20 cm x 20 cm alto
PESO	0'5 kg
ACCESORIOS	Nivel de burbuja Sistema de seguridad mediante tornillo Plantilla de instalación Tacos, tornillos y accesorios de montaje



+ Info:
https://fonestar.com/TILT-022EN

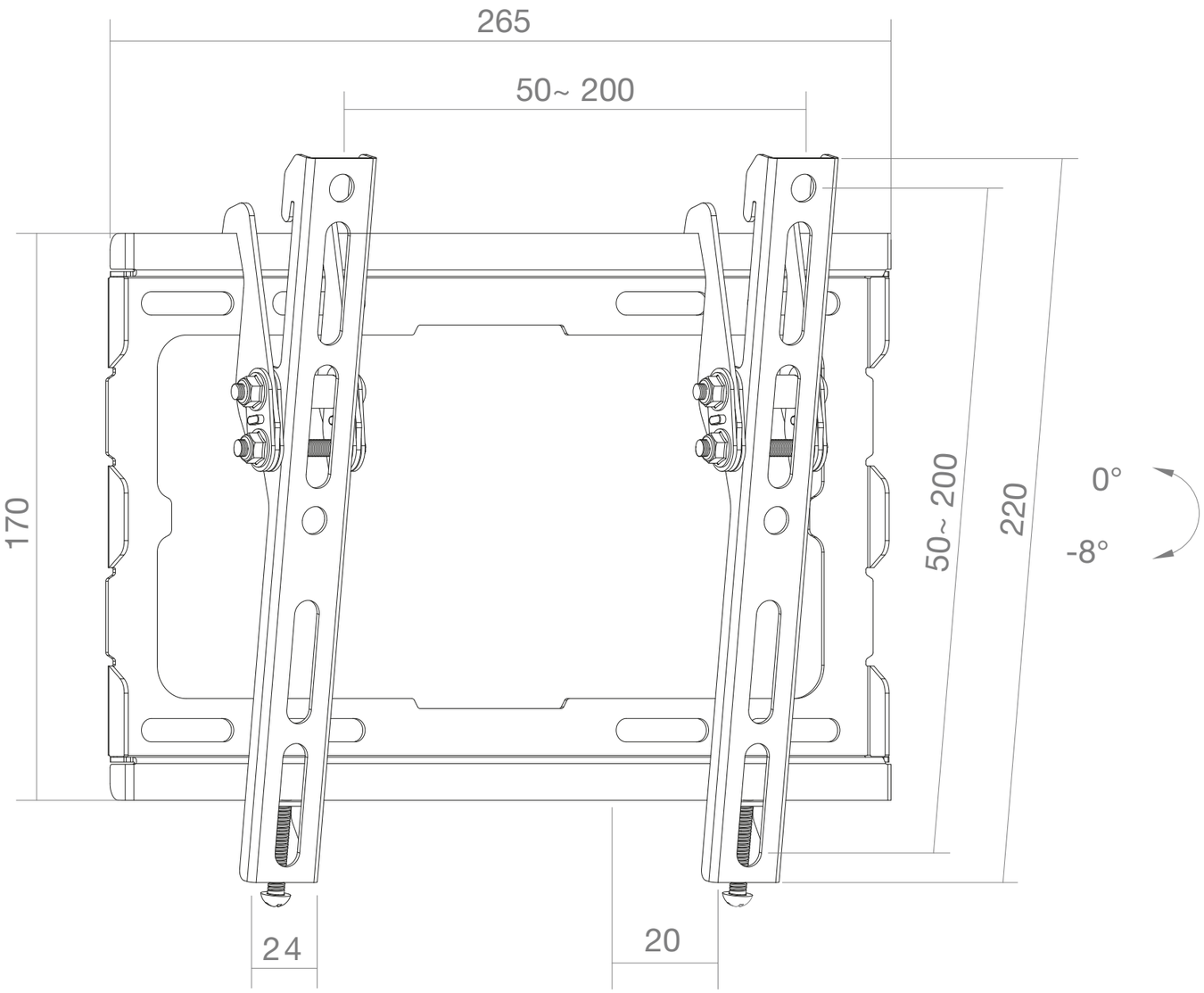

FONESTAR	Model	Description	Units	Scale
	TILT-022EN	TILTABLE TV WALL MOUNT. 23'' TO 55''	mm	1:2