MEGAFONÍA / ALTAVOCES / DE SUPERFICIE

TDO-45

ALTAVOZ DE SUPERFICIE CON TRANSFORMADOR DE LÍNEA DE 70 Y 100 V

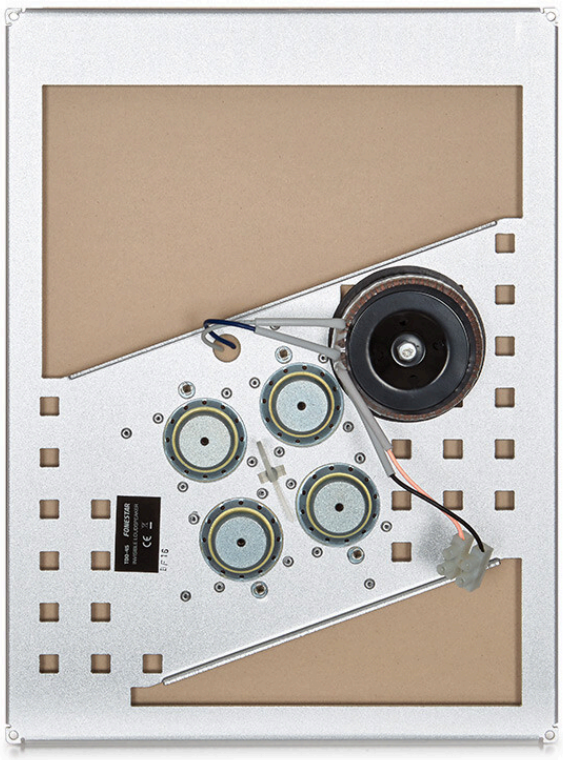



- Crea un ambiente musical sin ningún impacto visual
- Sonido no direccional, amplia cobertura con gran calidad de sonido
- Larga vida útil

+ Info:
https://fonestar.com/TDO-45

ESPECIALMENTE RECOMENDADO EN:


Hostelería


Retail


Hoteles


Todos los sectores

DESCRIPCIÓN:

Altavoz de superficie invisible. 40 W RMS@100 V. Instalación en paneles de cartón/yeso.

CARACTERÍSTICAS TÉCNICAS:

CARACTERÍSTICAS	Altavoz invisible con transformador de línea 70 y 100 V. Instalación en paneles de cartón-yeso, con accesorios para instalación en placas de 12'5 mm. Reproduce el sonido mediante la vibración de la superficie radiante. Sonido no direccional. Larga vida útil.
POTENCIA	60 W máximo, 40 W RMS
MOTORES	4
RESPUESTA	140-20.000 Hz
IMPEDANCIA	40 W RMS@100V (250 Ohm)
SENSIBILIDAD	90 dB ±3 dB a 1 W/1 m
ÁNGULO DE COBERTURA	180°
MATERIAL	Aluminio
MEDIDAS	300 x 400 x 50 mm fondo
PESO	1'45 kg
ACCESORIOS	1 plantilla de corte 4 tacos de instalación de madera MDF con espuma 8 tirafondos
OPCIONAL	TDO-45BOX: caja de instalación


+ Info:
https://fonestar.com/TDO-45

Ratio vs Angle

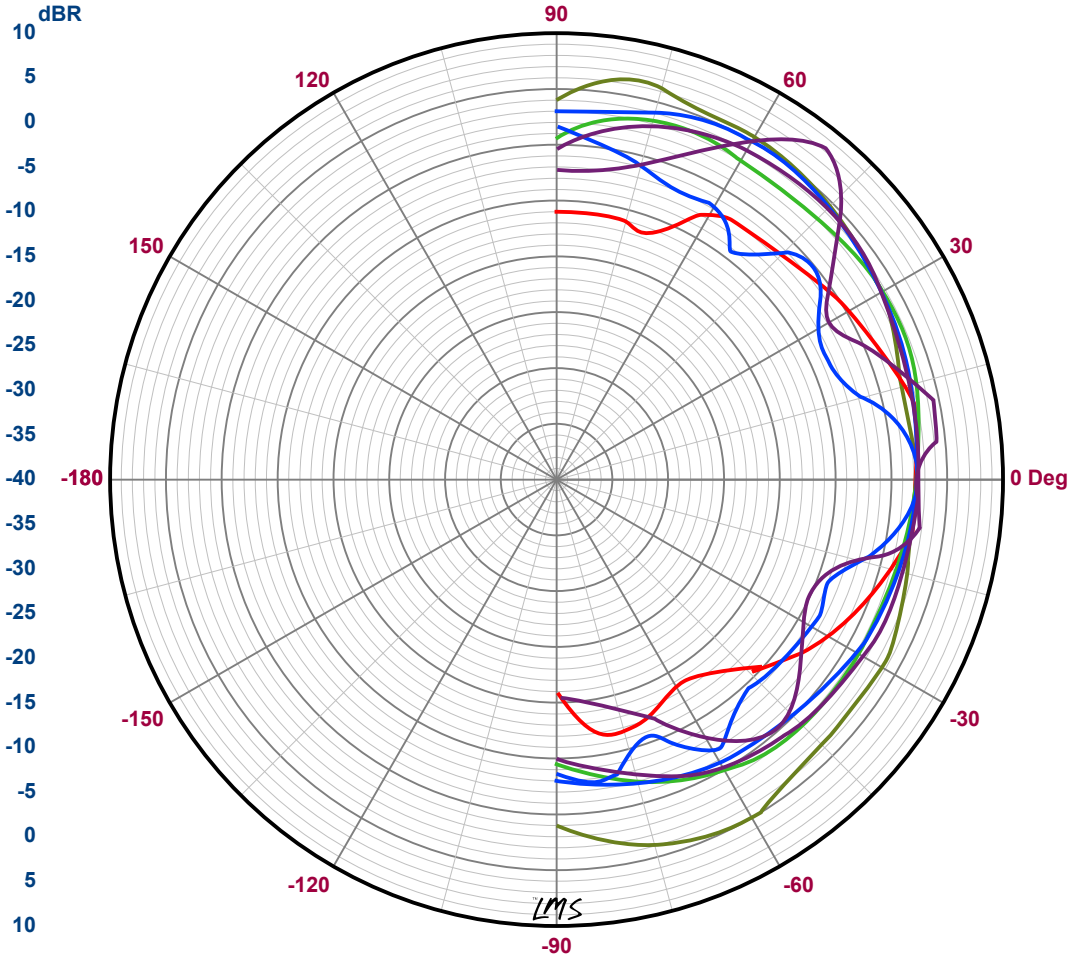

Curve	Freq	BW	Q	DI
	125.00	180	2.0	3.0
	250.00	175	2.1	3.1
	500.00	176	2.0	3.1
	1.00K	180	2.0	3.0
	2.00K	80	4.5	6.5
	4.00K	31	11.6	10.7
	8.00K	45	7.9	9.0

Map

20: PolarConv F= 125.0000
21: PolarConv F= 250.0000
22: PolarConv F= 500.0000
23: PolarConv F= 1.0000K
24: PolarConv F= 2.0000K
25: PolarConv F= 4.0000K
26: PolarConv F= 8.0000K

Ecala: -:---	A4	Proyecto:	FONESTAR
TDO-45 Polar-Diagram with box		Código:	Polígono de Trascueto s/n 39600 Revilla de Camargo Tel: +34 942 254 555 Fax: +34 942 262 777 Web: www.fonestar.es
Autor:		Fecha: 2023-10-19	
Revisado: --		Fecha Revisión: --/--/----	

Ratio vs Angle

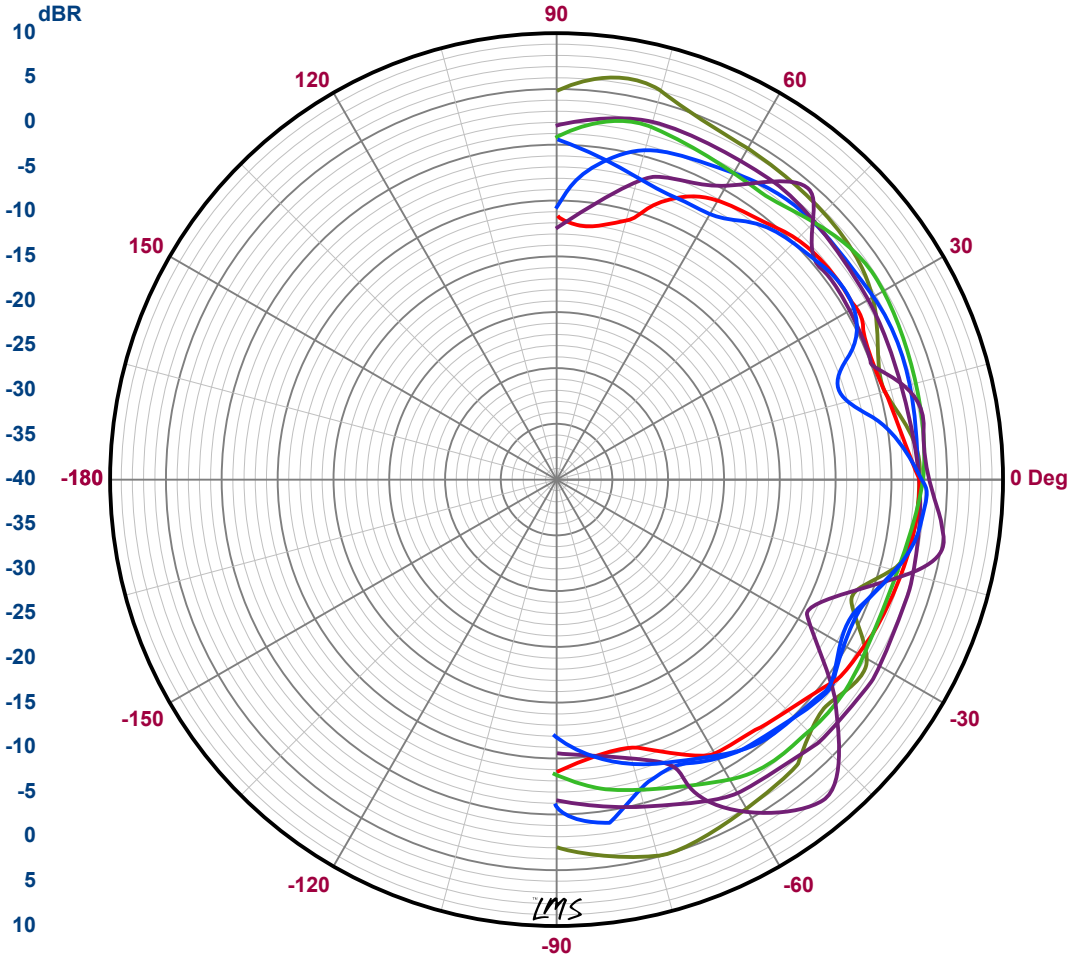

Curve	Fre	BW	Q	DI
	125.00	149	2.4	3.8
	250.00	180	2.0	3.0
	500.00	173	2.1	3.2
	1.00K	180	2.0	3.0
	2.00K	125	2.9	4.6
	4.00K	62	5.8	7.7
	8.00K	95	3.8	5.8

Map

20: PolarConv F= 125.0000
21: PolarConv F= 250.0000
22: PolarConv F= 500.0000
23: PolarConv F= 1.0000K
24: PolarConv F= 2.0000K
25: PolarConv F= 4.0000K
26: PolarConv F= 8.0000K

Ecala: -:---	A4	Proyecto:	FONESTAR
TDO-45 Polar-Diagram without box		Código:	Polígono de Trascueto s/n 39600 Revilla de Camargo Tel: +34 942 254 555 Fax: +34 942 262 777 Web: www.fonestar.es
Autor:		Fecha: 2023-10-19	
Revisado: --		Fecha Revisión: --/--/----	

TDO45 Wiring diagram

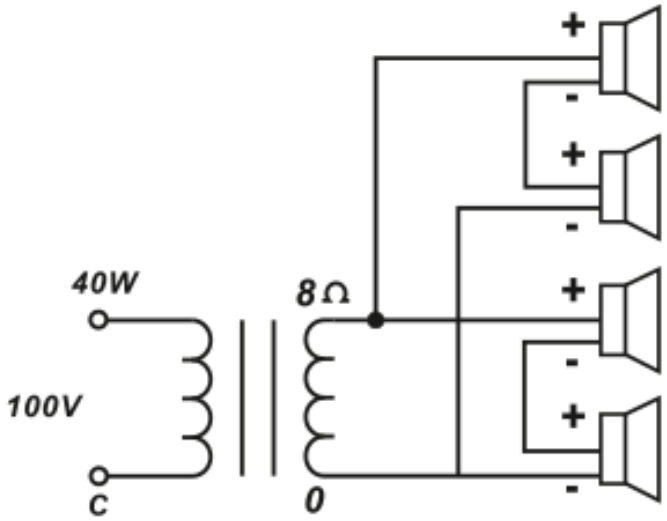

Ecala: -:---	A4	Proyecto:	
TDO-45_Electric Schema-Diagram		Código:	
Autor:		Fecha: 2023-10-19	
Revisado: --		Fecha Revisión: --/--/----	

FONESTAR
Polígono de Trascueto s/n
39600 Revilla de Camargo
Tel: +34 942 254 555
Fax: +34 942 262 777
Web: www.fonestar.es

SPL vs Freq

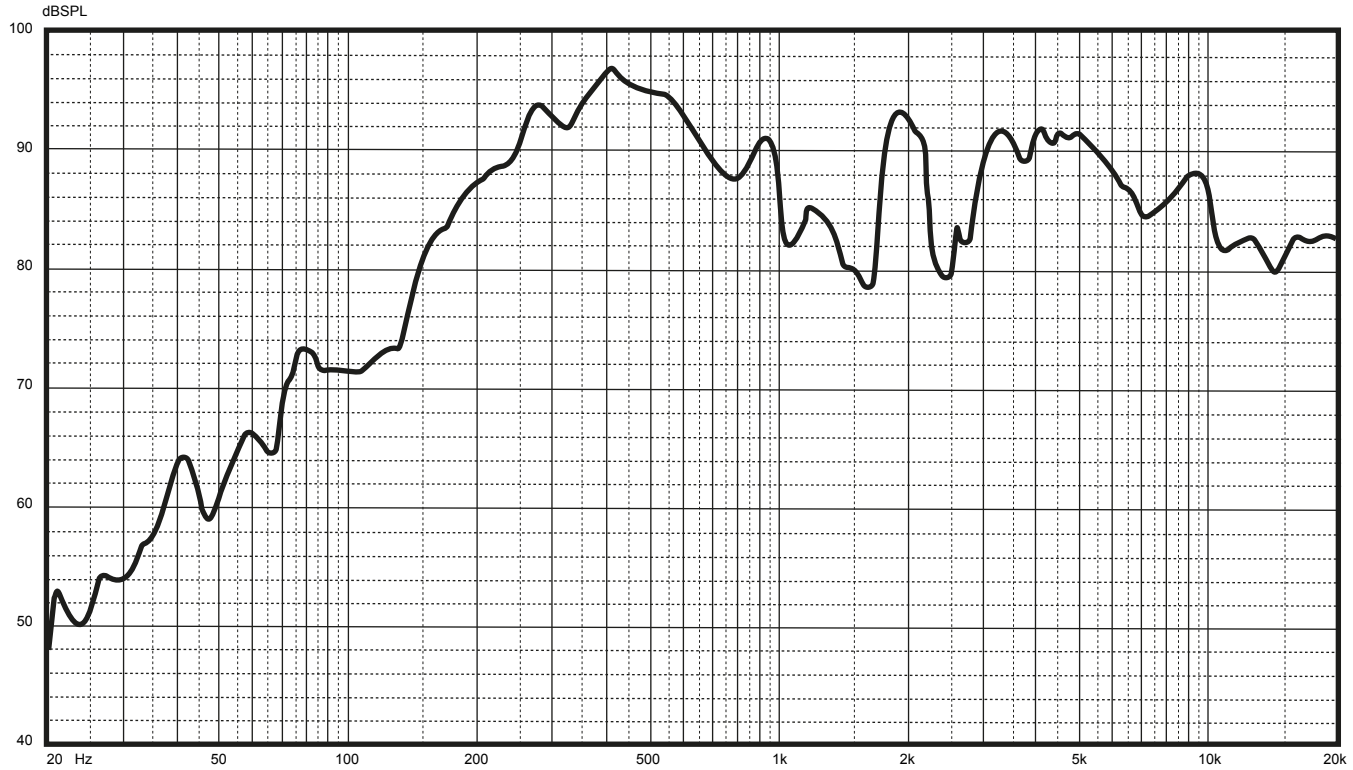

Ecala: -:---	A4	Proyecto:	
TDO-45 SPL-FREQ		Código:	
Autor:		Fecha: 2023-10-19	
Revisado: --		Fecha Revisión: --/--/----	

FONESTAR
Polígono de Trascueto s/n
39600 Revilla de Camargo
Tel: +34 942 254 555
Fax: +34 942 262 777
Web: www.fonestar.es

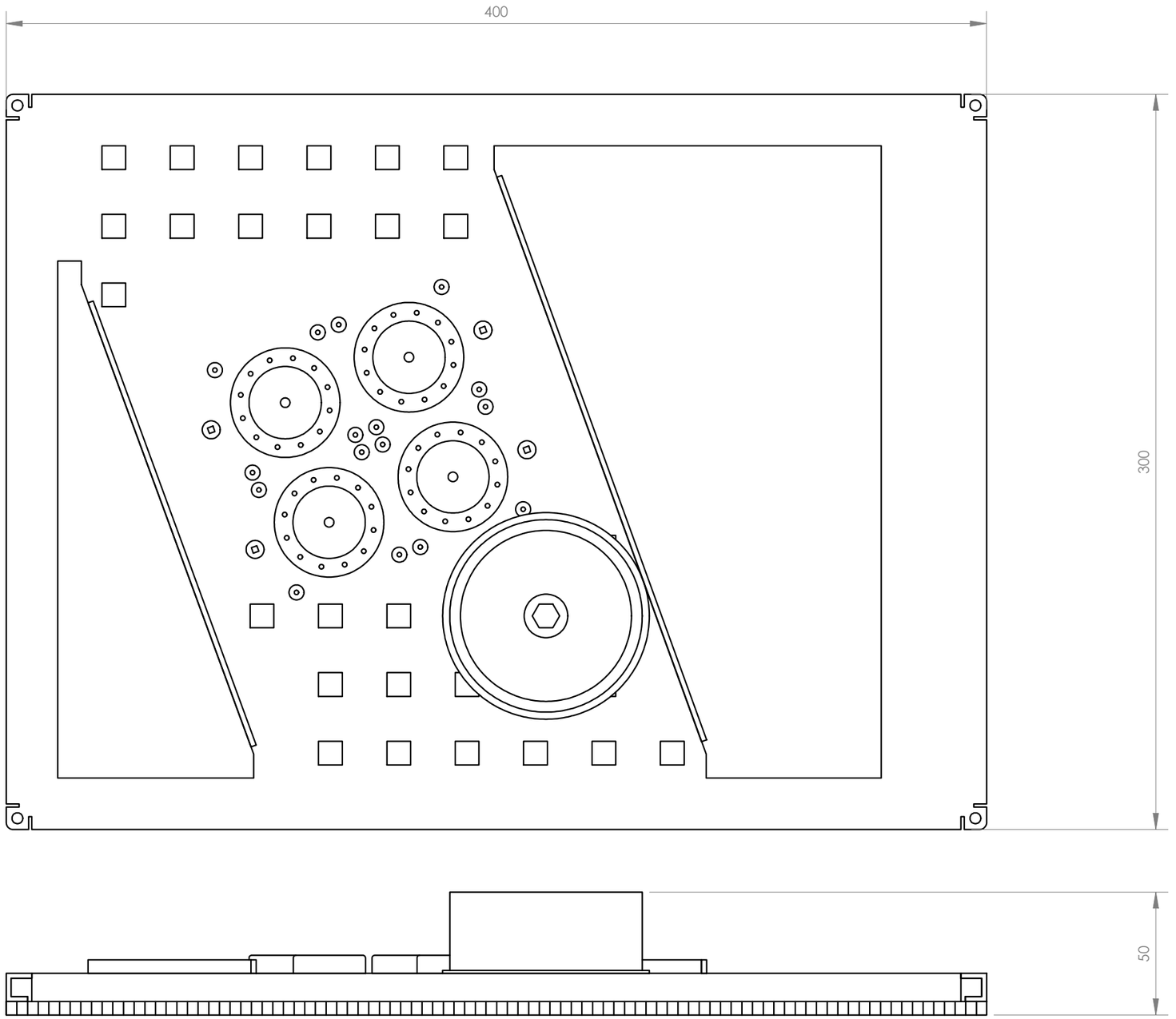

FONESTAR	Model	Description	Units	Scale
	TDO-45	70 AND 100 V LINE TRANSFORMER SURFACE SPEAKER	mm	1:2