MEGAFONÍA / ALTAVOCES / DE TECHO

GAT-80SW

ALTAVOZ DE TECHO SUBWOOFER CON TRANSFORMADOR DE LÍNEA DE 100 V





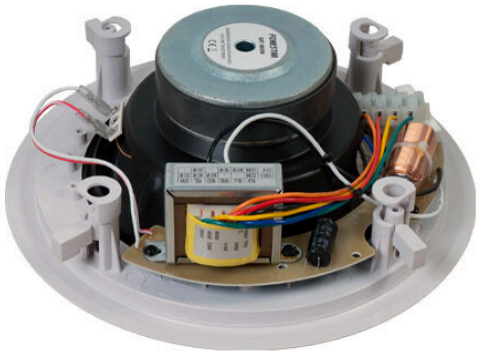

- Gran calidad de sonido
- Sistema de instalación por anclajes

+ Info:
https://fonestar.com/GAT-80SW

ESPECIALMENTE RECOMENDADO EN:


Hostelería


Retail


Hoteles


Todos los sectores

DESCRIPCIÓN:

Altavoz de techo subwoofer 8". 60/40/20 W RMS@100 V. Instalación por anclajes.

CARACTERÍSTICAS TÉCNICAS:

CARACTERÍSTICAS	Altavoz de techo subwoofer con transformador de línea 100 V y rejilla redonda. Refuerzo de graves en instalaciones de línea 100 V.
POTENCIA	90 W máximo, 60 W RMS
ALTAVOCES	1 woofer 8"
RESPUESTA	55-200 Hz -10 dB a 1 W/1 m
IMPEDANCIA	60 W RMS@100V (166 Ohm) 40 W RMS@100V (250 Ohm) 20 W RMS@100V (500 Ohm)
SENSIBILIDAD	89 dB a 1 W/1 m
RED DE CRUCE	Filtro paso bajo, 12 dB/oct.
MATERIAL	ABS y rejilla de acero
COLOR	Blanco grisáceo (RAL 9003, RAL 7047)
MEDIDAS	275 mm Ø x 110 mm fondo
ORIFICIO	240 mm Ø
PESO	2'5 kg
	Sistema de instalación por anclajes



+ Info:
https://fonestar.com/GAT-80SW

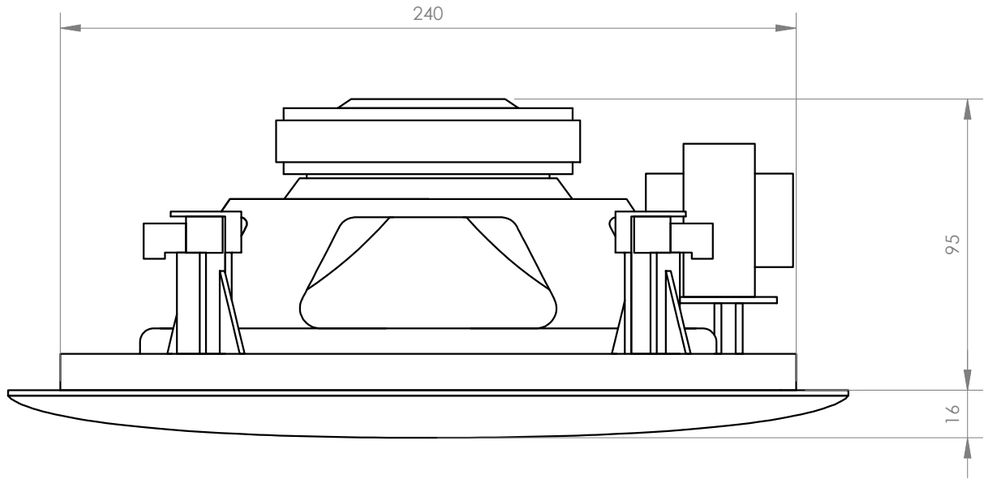

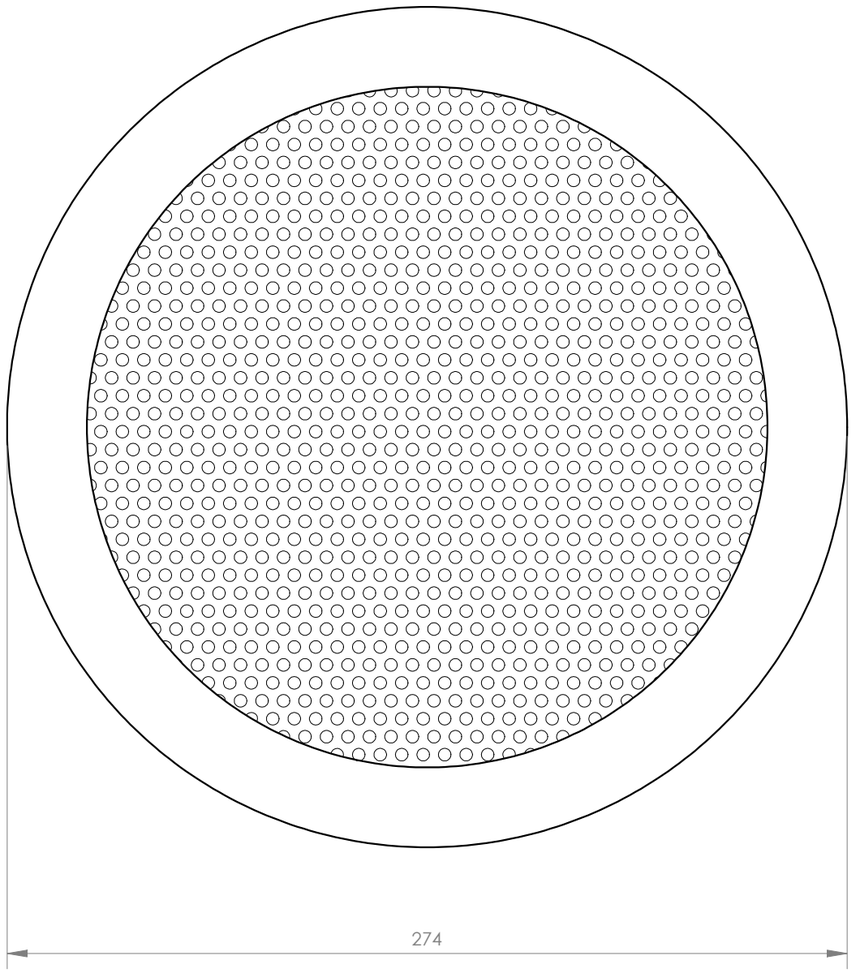

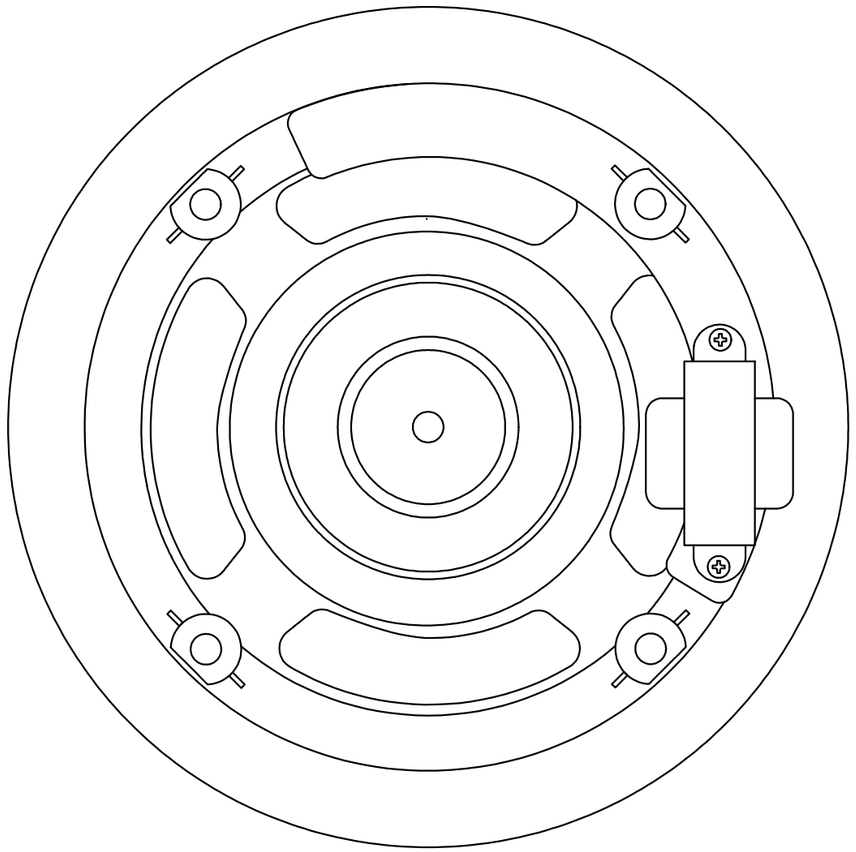

FONESTAR	Model	Description	Units	Scale
	GAT-80SW	100 V LINE TRANSFORMER CEILING SUBWOOFER SPEAKER	mm	1:2