MEGAFONÍA / ALTAVOCES / ESFERAS COLGANTES

# EF-322-EN

ALTAVOZ COLGANTE CON TRANSFORMADOR DE LÍNEA DE 100 V Y BAJA IMPEDANCIA CERTIFICADO EN 54



EN 54

- Diseño actual que permite integrarlo como un elemento decorativo
- Sonido nítido y limpio. Cobertura horizontal uniforme
- Para música ambiental y sistemas contra incendios con evacuación por voz.
- Construido y certificado según la norma EN 54-24

+ Info:
https://fonestar.com/EF-322-EN

ESPECIALMENTE RECOMENDADO EN:



Fabricas



Instalaciones deportivas



Todos los sectores

## DESCRIPCIÓN:

Altavoz colgante 5". 20/10/5 W RMS@100/70 V. 20 W RMS@6Ohm. Certificación EN 54.

## CARACTERÍSTICAS TÉCNICAS:

| | |
|---|---|
| CARACTERÍSTICAS | Altavoz colgante para sistemas de alarma por voz EN 54<br>Transformador de línea 100 V y baja impedancia.<br>Cable de instalación de 5 m.<br>Diseño moderno. |
| USO PREVISTO | Altavoz para sistemas de alarma por voz |
| NORMATIVA | Certificado EN 54-24<br>Sistemas de detección de fuego y alarma de fuego - Parte 24: componentes de sistemas de alarma por voz - Altavoces EN 54-24: 2008 |
| POTENCIA | 20 W RMS |
| ALTAVOZ | 5" full-range, diafragma de papel |
| RESPUESTA | 130-20.000 Hz (-10 dB) |
| IMPEDANCIA | 20 W RMS @ 100 V/70 V (500 Ohm/250 Ohm)<br>10 W RMS @ 100 V/70 V (1.000 Ohm/500 Ohm)<br>5 W RMS @ 100 V/70 V (2.000 Ohm/1.000 Ohm)<br>Baja Z: 6 Ohm |
| SENSIBILIDAD | 89 dB @ 1 W/1 m, Ruido Rosa 100 Hz - 10 kHz, basado en EN 54-24<br>77 dB @ 1W/4m, Ruido Rosa 100 Hz - 10 kHz, de acuerdo con EN 54-24 |
| PRESIÓN ACÚSTICA MÁXIMA | 102 dB @ máx. W/1m, Ruido Rosa 100 Hz - 10 kHz, basado en EN 54-24<br>89 dB @ máx. W/4m, Ruido Rosa 100 Hz - 10 kHz, de acuerdo con EN 54-24) |
| ÁNGULO DE COBERTURA | H/V (-6 dB): 360°@500Hz, 190°@1kHz, 100°@2kHz, 65°@4kHz |
| PROTECCIONES | Tipo A (según ensayo EN 54-24: IP-21) |
| MATERIAL | ABS+PC<br>Rejilla de acero con tratamiento superficial anti-oxidación y pintada<br>Caja de conexión para cable redondo de 6.5 mm diámetro exterior. |
| CONECTORES | Caja de conexión para cable de 6.5 mm diámtro externo. Terminales de conexión para cable 0.25 - 0.75 mm2 de sección |
| RANGO DE TEMPERATURA | -10°C a +55°C |



+ Info:
https://fonestar.com/EF-322-EN

| | |
|---|---|
| COLOR | Blanco (RAL 9010) |
| MEDIDAS | 154 mm Ø x 222 mm alto<br>Cable de instalación 5m |
| PESO | 2 kg |

+ Info:
https://fonestar.com/EF-322-EN

## SPL vs Frequency




+ Info
https://fonestar.com/EF-322-EN

# Impedance vs Freq

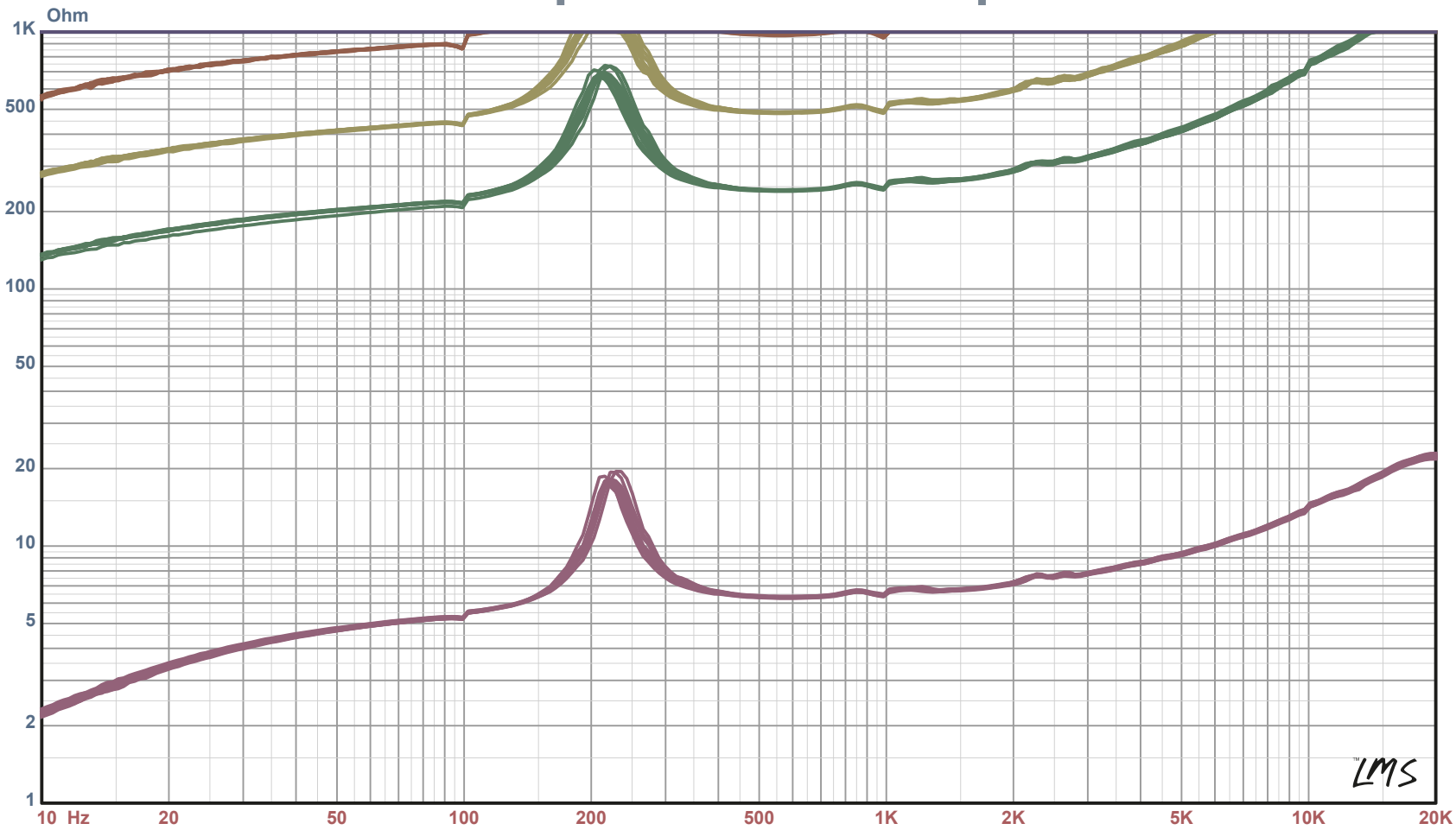


Map

- 41: NSP-5 EN54 2018-06-07 #1 brown
- 42: NSP-5 EN54 2018-06-07 #1 red
- 43: NSP-5 EN54 2018-06-07 #1 orange
- 44: NSP-5 EN54 2018-06-07 #1 gray
- 45: NSP-5 EN54 2018-06-07 #1 white
- 46: NSP-5 EN54 2018-06-07 #2 brown
- 47: NSP-5 EN54 2018-06-07 #2 red
- 48: NSP-5 EN54 2018-06-07 #2 orange
- 49: NSP-5 EN54 2018-06-07 #2 gray
- 50: NSP-5 EN54 2018-06-07 #2 white
- 51: NSP-5 EN54 2018-06-07 #3 brown
- 52: NSP-5 EN54 2018-06-07 #3 red

| | | | |
|---|---|---|---|
| Ecala: -:--- | A4 | Proyecto: | |
| EF-322-EN IMP-Frequency | | Código: | |
| Autor: | | Fecha: 2023-10-18 | |
| Revisado: -- | | Fecha Revisión: --/--/---- | |

FONESTAR
Polígono de Trascueto s/n
39600 Revilla de Camargo
Tel: +34 942 254 555
Fax: +34 942 262 777
Web: www.fonestar.es

# SPL vs Angle

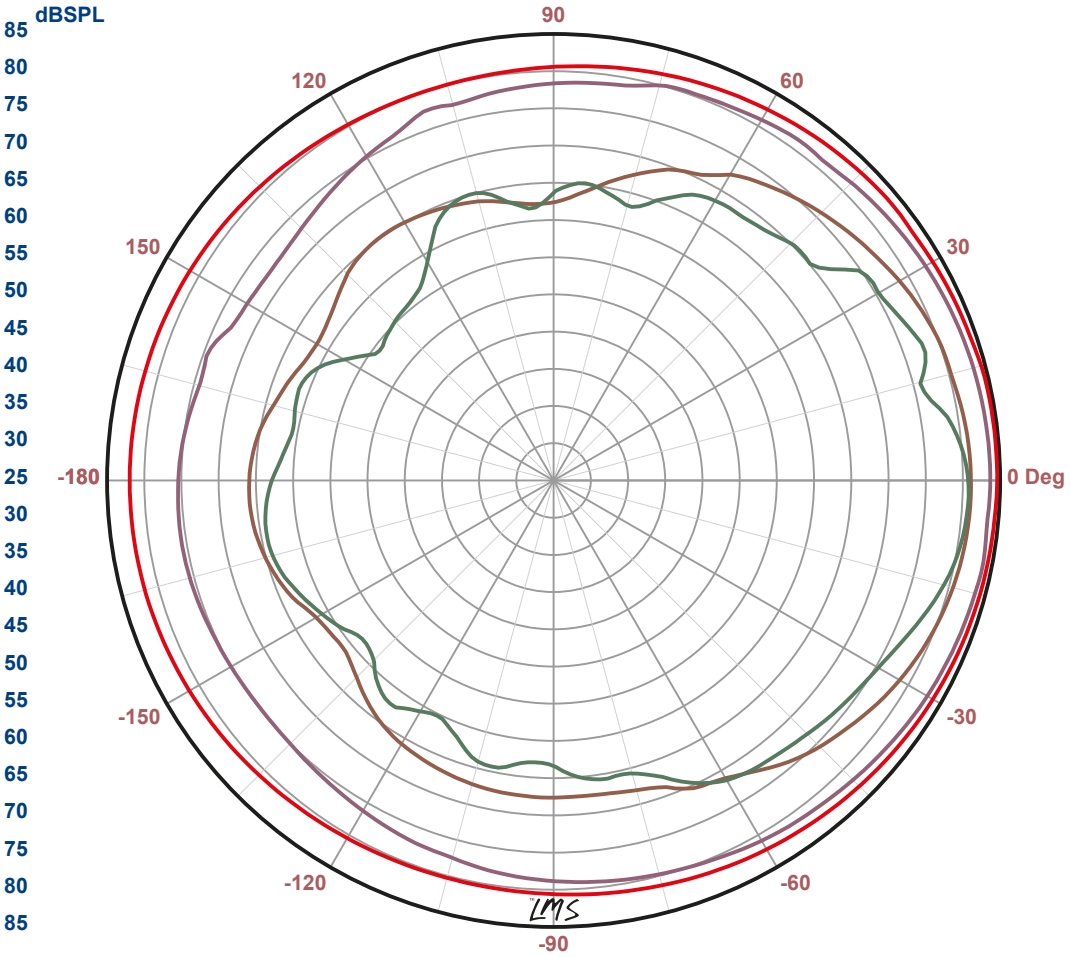


| Curve | Freq | BW | Q | DI |
|---|---|---|---|---|
| | 500.00 | 360 | 1.0 | 0.0 |
| | 1.00K | 202 | 1.8 | 2.5 |
| | 2.00K | 95 | 3.8 | 5.8 |
| | 4.00K | 68 | 5.3 | 7.3 |

Map

- 83: PolarConv F= 500.0000 -6dB 360deg
- 86: PolarConv F= 1.0000K -6dB 201deg
- 89: PolarConv F= 2.0000K -6dB 95deg
- 92: PolarConv F= 4.0000K -6dB 95deg

| | | | |
|---|---|---|---|
| Ecala: -:--- | A4 | Proyecto: | FONESTAR |
| EF-322-EN Polar-Graph | | Código: | Polígono de Trascueto s/n<br>39600 Revilla de Camargo<br>Tel: +34 942 254 555<br>Fax: +34 942 262 777<br>Web: www.fonestar.es |
| Autor: | | Fecha: 2023-10-18 | |
| Revisado: -- | | Fecha Revisión: --/--/---- | |

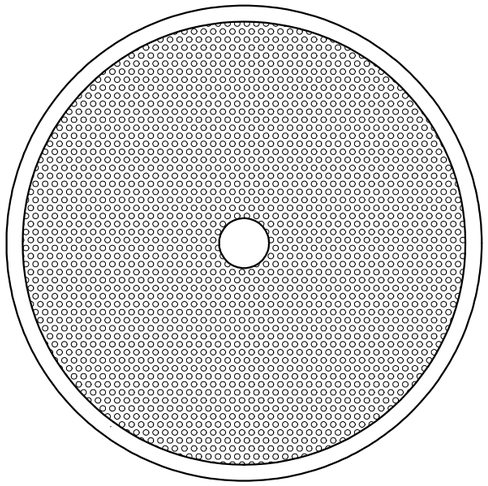

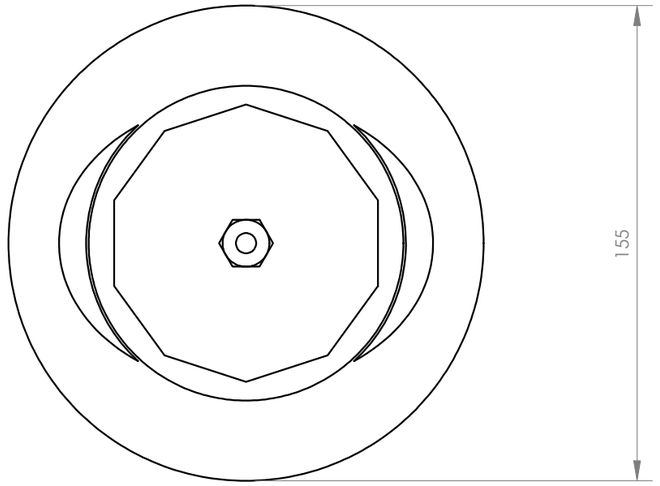


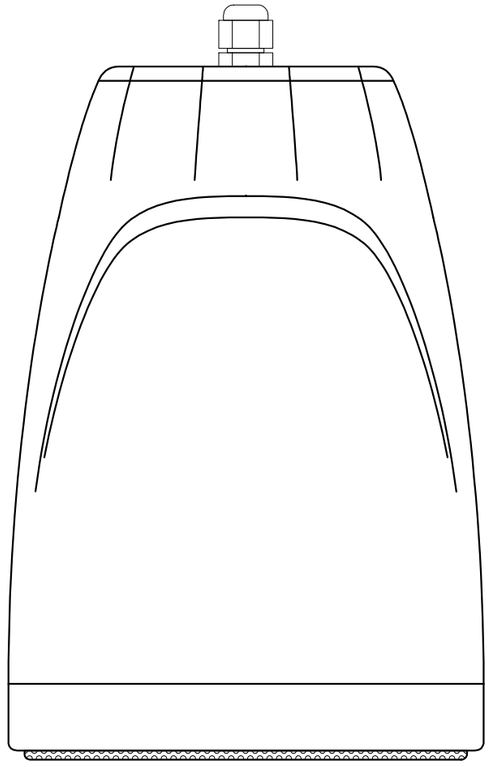

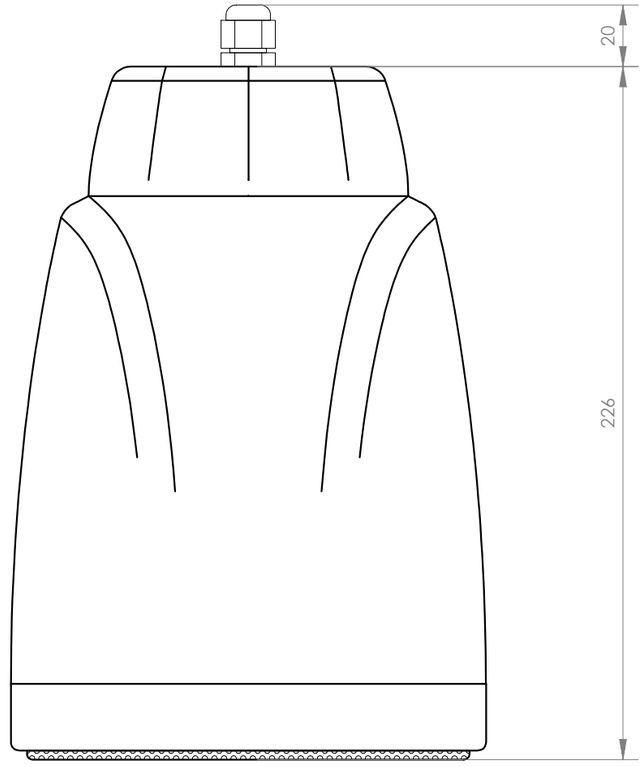


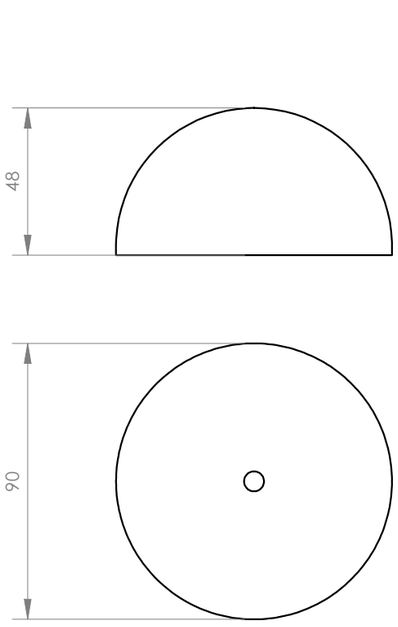


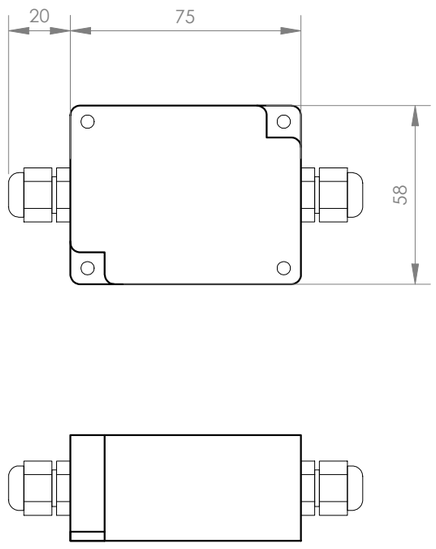


| | | | | |
|---|---|---|---|---|
| FONESTAR | Model: EF-322-EN | Description: HANGING SPEAKER WITH 100 V LINE TRANSFORMER AND LOW IMPEDANCE CERTIFIED EN 54 | Units: mm | Scale: 1:2 |