MEGAFONÍA / ALTAVOCES / EXPONENCIALES

VULKAN-51ST

ALTAVOZ EXPONENCIAL CON TRANSFORMADOR DE LÍNEA DE 100 V Y BAJA IMPEDANCIA



IP66

- Alta eficiencia transmitiendo mensajes o avisos
- Largo alcance
- Para exterior
- Protección IP-66 contra polvo y agua

+ Info:
https://fonestar.com/VULKAN-51ST

ESPECIALMENTE RECOMENDADO EN:



Fabricas



Instalaciones deportivas



Hoteles



Estaciones de transporte

DESCRIPCIÓN:

Altavoz exponencial. 50/25/12'5/6'25 W RMS@70/100 V y 50 W RMS@16Ohm. IP-66.

CARACTERÍSTICAS TÉCNICAS:

CARACTERÍSTICAS	Altavoz exponencial con transformador de línea 100 V y baja impedancia. Preparado para uso en exteriores con materiales anti-corrosión. Protección contra agua. Para reproducción de mensajes con gran alcance.
POTENCIA	50 W RMS
ALTAVOCES	1 motor de compresión
RESPUESTA	380-6.500 Hz (-10 dB)
IMPEDANCIA	50 W RMS@100 V (200 Ohm) 25 W RMS@100 V (400 Ohm) 12'5 W RMS@100 V (800 Ohm) 6'25 W RMS@100 V (1.600 Ohm) Baja Z: 16 Ohm
SENSIBILIDAD	109 dB @ 1 W/1 m
PRESIÓN ACÚSTICA MÁXIMA	116 dB @ 15 W/1 m
ÁNGULO DE COBERTURA	H/V: 100°/100°@500Hz, 62°/62°@1kHz, 25°/25°@2kHz, 25°/25°@4kHz (-6 dB)
PROTECCIONES	IP-66 según EN 60529
MATERIAL	Difusor de aluminio y cubierta posterior de ABS con alta resistencia a la exposición solar Soporte de aluminio Tornillos de acero inoxidable A2
CONMUTADOR	Selector W en alta Z y baja Z
CONEXIÓN	Cable 30 cm con puntas peladas
RANGO DE TEMPERATURA	Funcionamiento: -25ºC ~ +55ºC Almacenamiento: -40ºC ~ +70ºC
HUMEDAD	<95%
COLOR	Gris (RAL 7035)



+ Info:
https://fonestar.com/VULKAN-51ST

MEDIDAS	325 x 325 x 350 mm fondo
PESO	2'6 kg

+ Info:
https://fonestar.com/VULKAN-51ST

SPL vs Freq

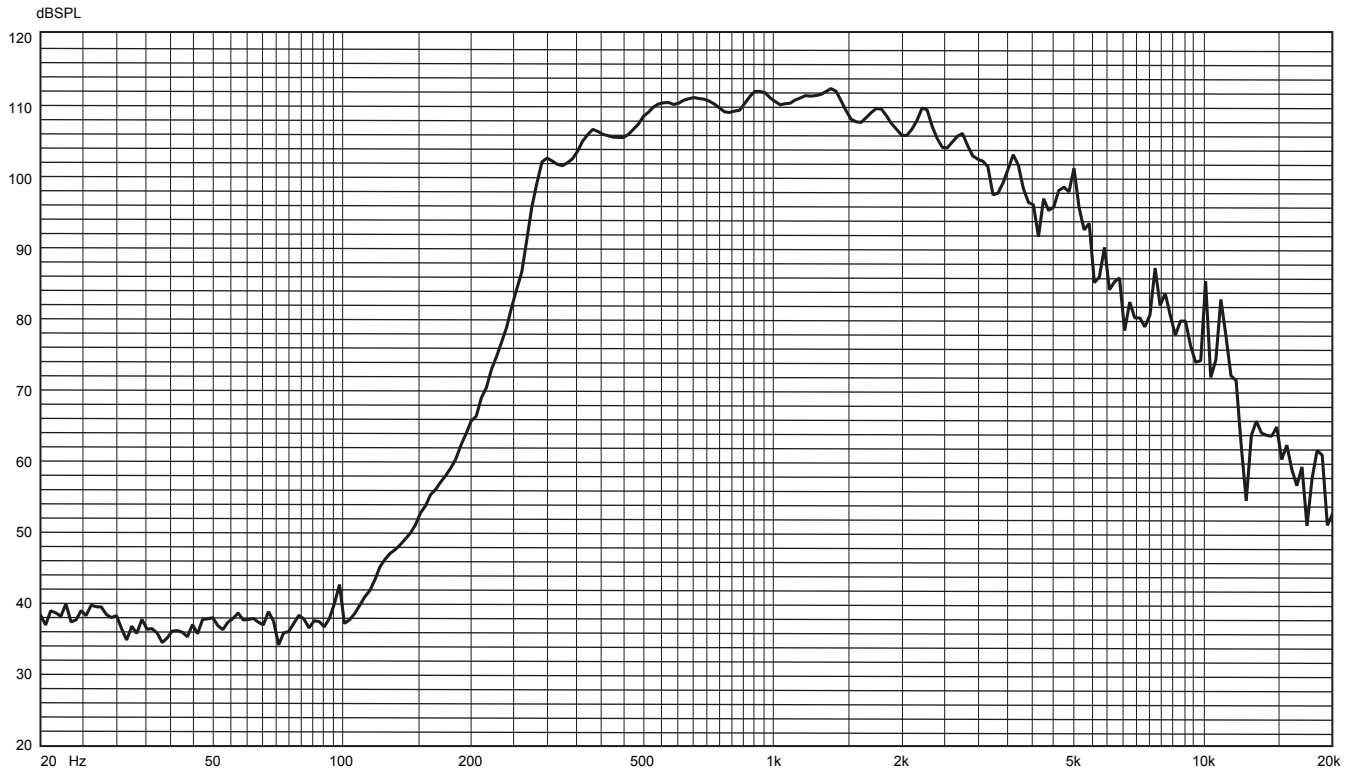

Ecala: -:---	A4	Proyecto:	
VULKAN-51ST Frequency-Response		Código:	
Autor:		Fecha: 2023-06-06	
Revisado: --		Fecha Revisión: --/--/----	

FONESTAR
Polígono de Trascueto s/n
39600 Revilla de Camargo
Tel: +34 942 254 555
Fax: +34 942 262 777
Web: www.fonestar.es

SPL vs Angle

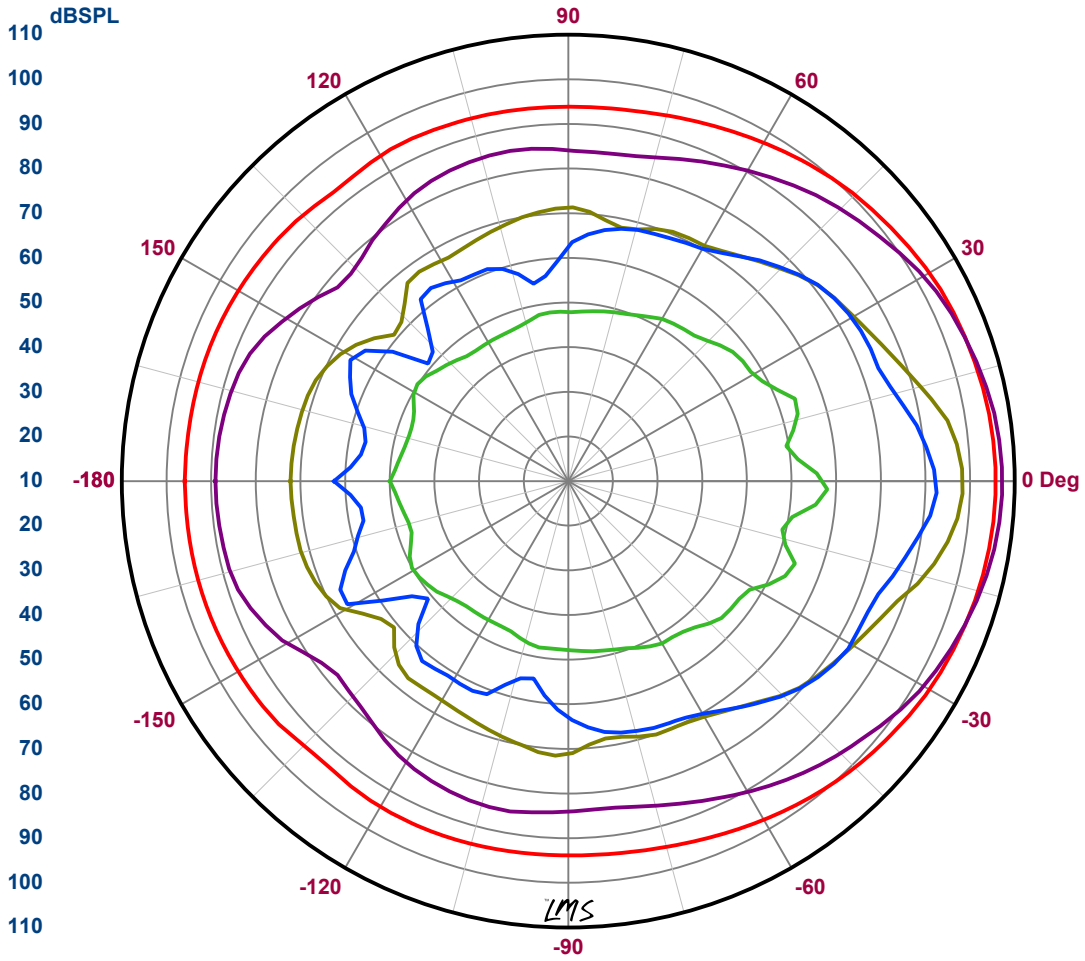

Curve	Freq	BW	Q	DI
	500.00	98	3.7	5.6
	1.00K	62	5.8	7.7
	2.00K	25	14.1	11.5
	4.00K	25	14.1	11.5
	8.00K	7	49.5	16.9

Map

39: PolarConv F= 500
41: PolarConv F= 1K
43: PolarConv F= 2K
45: PolarConv F= 4K
47: PolarConv F= 8K

Ecala: -:---	A4	Proyecto:	FONESTAR
VULKAN-51ST_Polar-Diagram		Código:	Polígono de Trascueto s/n 39600 Revilla de Camargo Tel: +34 942 254 555 Fax: +34 942 262 777 Web: www.fonestar.es
Autor:		Fecha: 2023-06-06	
Revisado: --		Fecha Revisión: --/--/----	

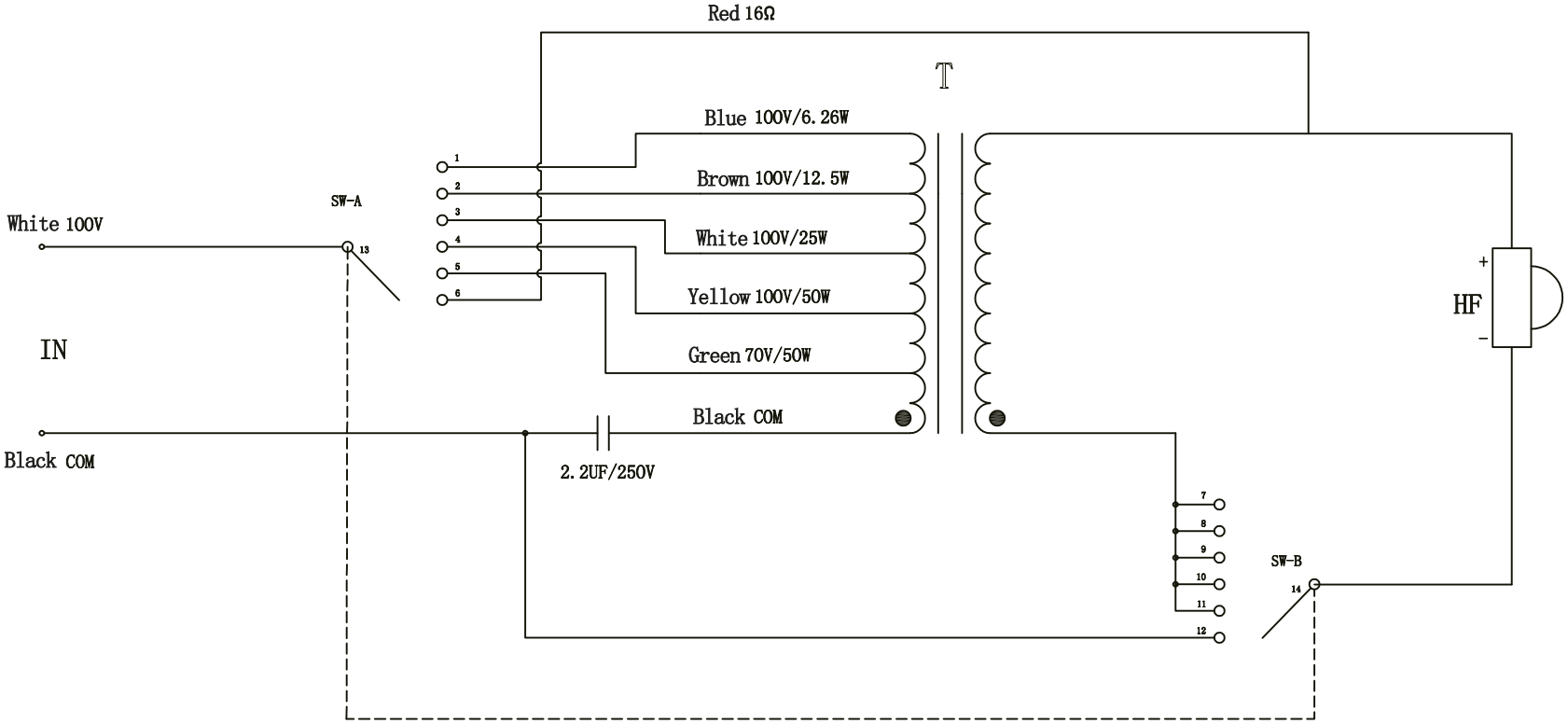

Ecala: -:---	A4	Proyecto:	
VULKAN-51ST Electrical Schema-Diagram		Código:	
Autor:		Fecha: 2023-10-19	
Revisado: --		Fecha Revisión: --/--/----	

FONESTAR
Polígono de Trascueto s/n
39600 Revilla de Camargo
Tel: +34 942 254 555
Fax: +34 942 262 777
Web: www.fonestar.es

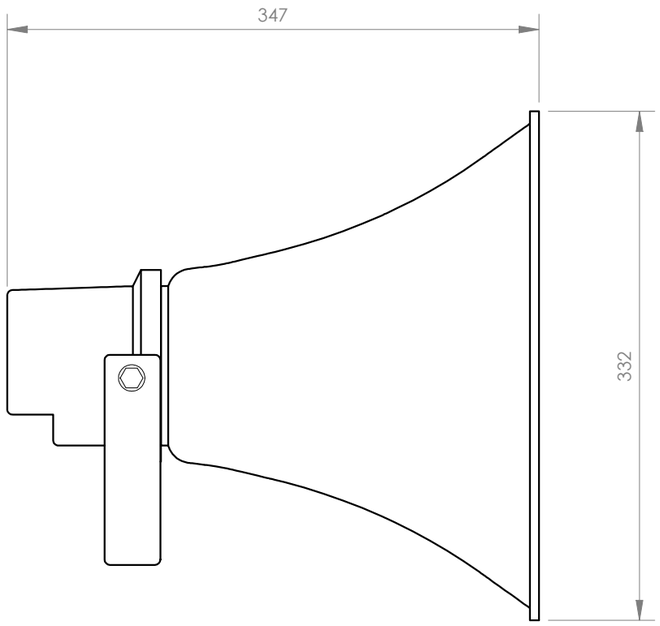

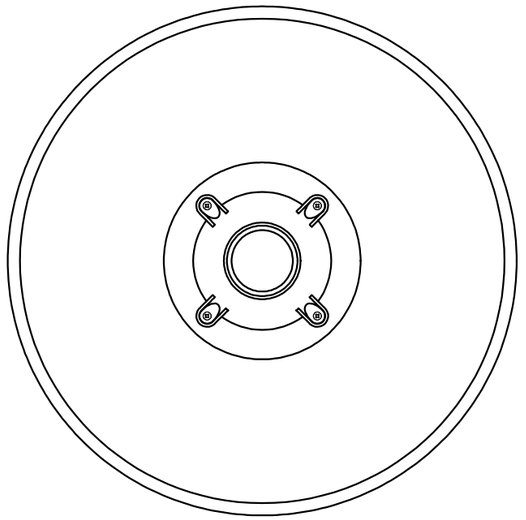

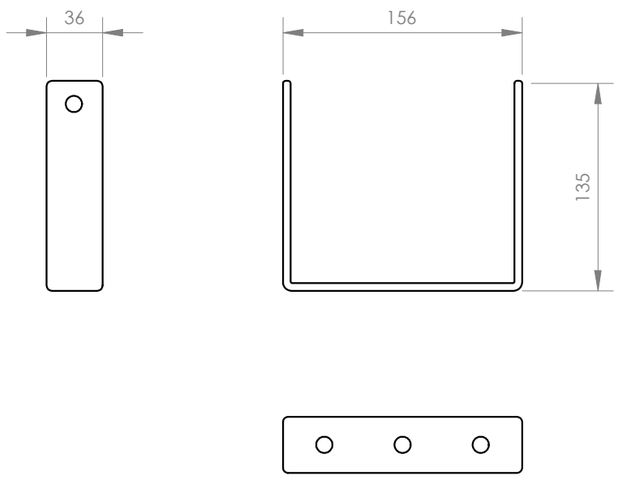

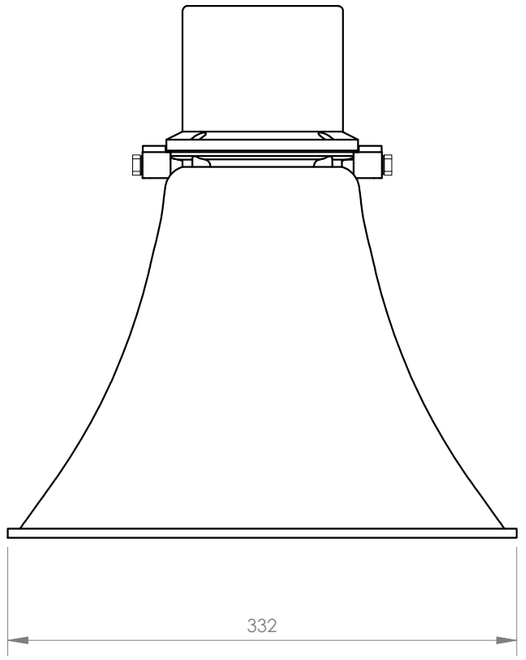

FONESTAR	Model VULKAN-51ST	Description 100 V LINE TRANSFORMER AND LOW IMPEDANCE EXPONENTIAL SPEAKER	Units mm	Scale 1:4