MEGAFONÍA / ALTAVOCES / EXPONENCIALES

VULKAN-50

ALTAVOZ EXPONENCIAL DE BAJA IMPEDANCIA



IP66

- Alta eficiencia transmitiendo mensajes o avisos
- Largo alcance
- Para exterior
- Protección IP-66 contra polvo y agua

+ Info:
https://fonestar.com/VULKAN-50

ESPECIALMENTE RECOMENDADO EN:



Fabricas



Instalaciones deportivas



Hoteles



Estaciones de transporte

DESCRIPCIÓN:

Altavoz exponencial. 50 W RMS@8Ohm. IP-66.

CARACTERÍSTICAS TÉCNICAS:

CARACTERÍSTICAS	Altavoz exponencial de baja impedancia. Preparado para uso en exteriores con materiales anti-corrosión. Protección contra agua. Para reproducción de mensajes con gran alcance.
POTENCIA	50 W RMS
ALTAVOCES	1 motor de compresión
RESPUESTA	270-6.000 Hz (-10 dB)
IMPEDANCIA	8 Ohm
SENSIBILIDAD	105 dB @ 1 W/1 m
PRESIÓN ACÚSTICA MÁXIMA	122 dB @ a máxima potencia/1 m
ÁNGULO DE COBERTURA	H/V: 180°/160°@500Hz, 140°/120°@1kHz, 90°/80°@2kHz, 50°/40°@4kHz (-6 dB)
PROTECCIONES	IP-66 según EN 60529
MATERIAL	Difusor y cubierta trasera de ABS con alta resistencia a la exposición solar Soporte de aluminio Tornillos de acero inoxidable A2
CONEXIÓN	Cable 30 cm con puntas peladas
RANGO DE TEMPERATURA	Funcionamiento: -25ºC ~ +55ºC Almacenamiento: -40ºC ~ +70ºC
HUMEDAD	<95%
COLOR	Gris (RAL 7035)
MEDIDAS	400 x 235 x 320 mm fondo
PESO	2'2 kg



+ Info:
https://fonestar.com/VULKAN-50

Freq vs Response

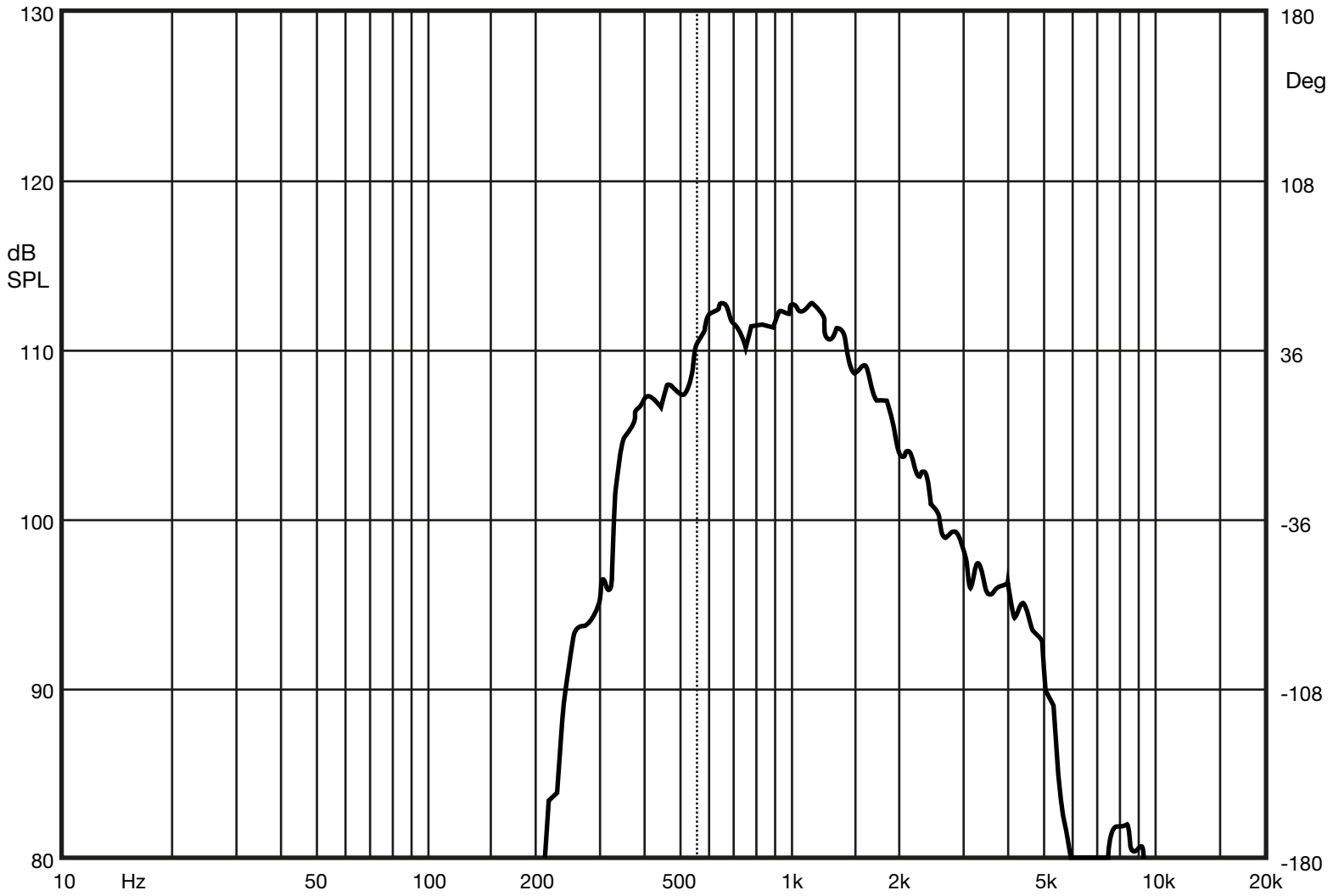

Ecala: -:---	A4	Proyecto:	
VULKAN-50 Frequency-Response		Código:	
Autor:		Fecha: 2023-10-02	
Revisado: --		Fecha Revisión: --/--/----	

FONESTAR
Polígono de Trascueto s/n
39600 Revilla de Camargo
Tel: +34 942 254 555
Fax: +34 942 262 777
Web: www.fonestar.es

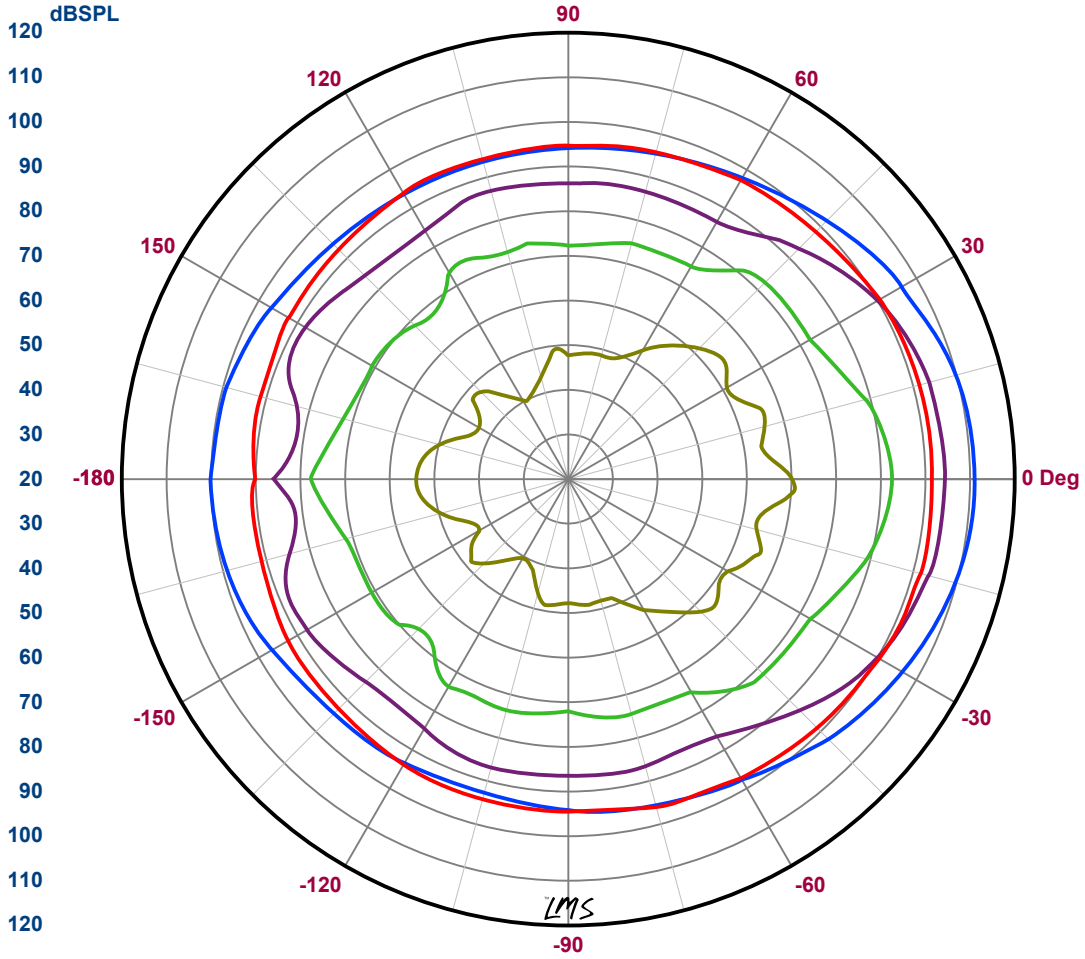

Map

39: PolarConv F= 500.00
41: PolarConv F= 1.00K
43: PolarConv F= 2.00K
45: PolarConv F= 4.00K
47: PolarConv F= 8.00K

Ecala: -:---	A4	Proyecto:	
VULKAN-50T_Polar-Diagram		Código:	
Autor:		Fecha: 2023-06-07	
Revisado: --		Fecha Revisión: --/--/----	

FONESTAR
Polígono de Trascueto s/n
39600 Revilla de Camargo
Tel: +34 942 254 555
Fax: +34 942 262 777
Web: www.fonestar.es



Ecala: -:---	A4	Proyecto:	
VULKAN-50 Electrical Schema-Diagram		Código:	
Autor:		Fecha: 2023-10-19	
Revisado: --		Fecha Revisión: --/--/----	

FONESTAR
Polígono de Trascueto s/n
39600 Revilla de Camargo
Tel: +34 942 254 555
Fax: +34 942 262 777
Web: www.fonestar.es

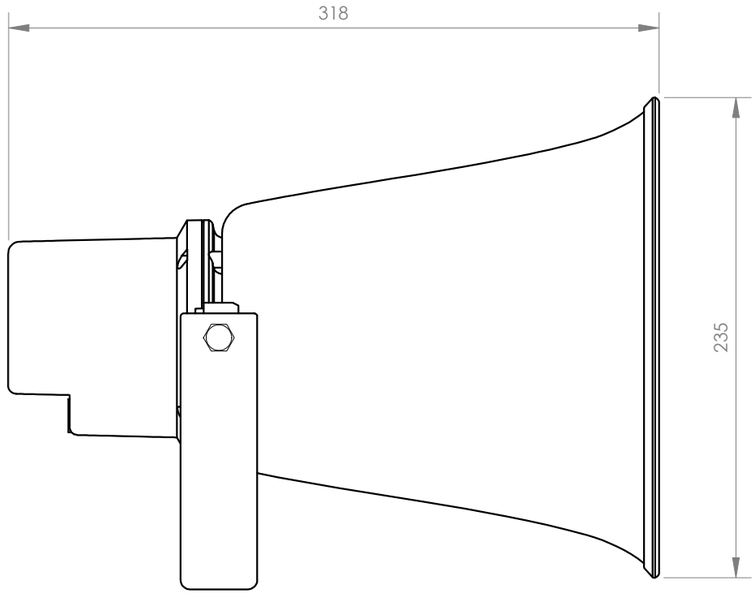

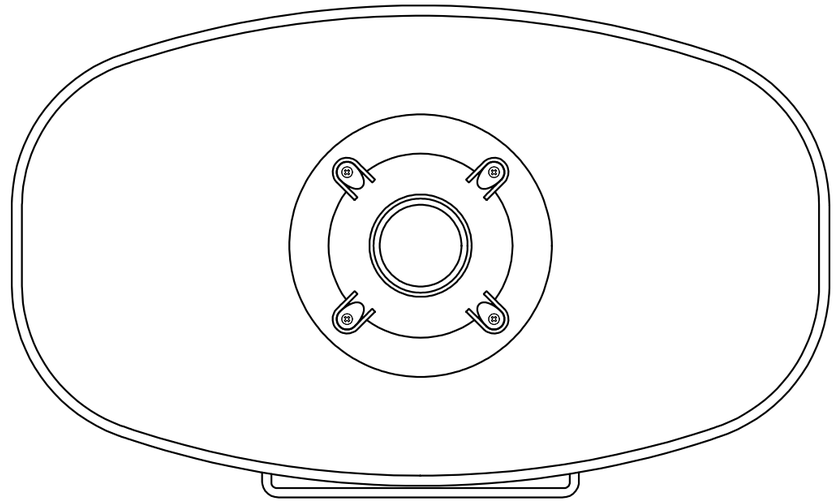

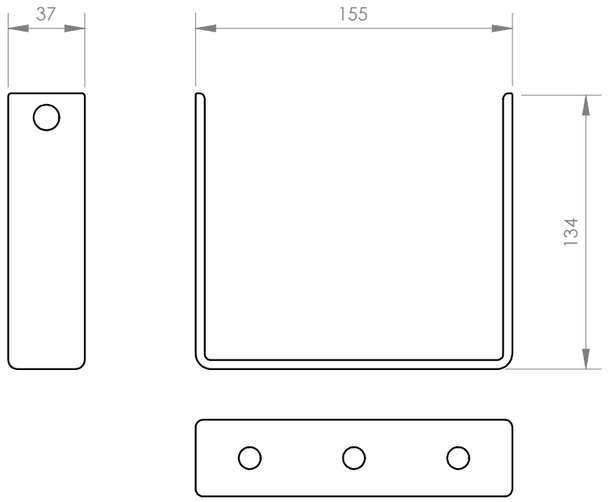

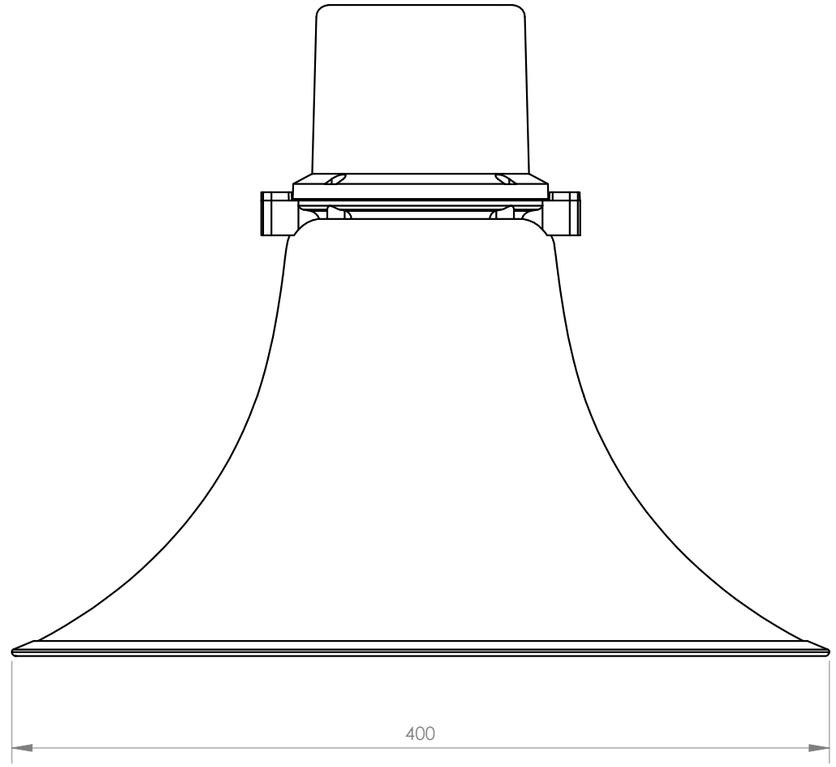

FONESTAR	Model VULKAN-50	Description LOW IMPEDANCE EXPONENTIAL SPEAKER	Units mm	Scale 1:3