MEGAFONÍA / ALTAVOCES / DE SUPERFICIE

SONORA-3TB

ALTAVOZ DE SUPERFICIE CON TRANSFORMADOR DE LÍNEA DE 100 V Y BAJA IMPEDANCIA.



- Sonido definido y sin distorsión
- Excelente acabado y diseño elegante
- Instalación rápida y sencilla

+ Info:
https://fonestar.com/SONORA-3TB

ESPECIALMENTE RECOMENDADO EN:


Hostelería


Educación


Hoteles


Todos los sectores

DESCRIPCIÓN:

Altavoz de superficie 3". 12 W RMS@100 V. 12 W RMS@8Ohm. Soporte de fijación orientable.

CARACTERÍSTICAS TÉCNICAS:

CARACTERÍSTICAS	Altavoz de sonorización con transformador de línea 100 V y baja impedancia.
POTENCIA	20 W máximo, 12 W RMS
ALTAVOCES	1 woofer 3"
RESPUESTA	130-20.000 Hz
IMPEDANCIA	12 W RMS@100 V (833 Ohm) Baja Z: 8 Ohm
SENSIBILIDAD	84 dB @ 1 W/1 m
PRESIÓN ACÚSTICA MÁXIMA	94 dB @ máx. W/1 m
ÁNGULO DE COBERTURA	H/V: 270°/270°@500 Hz, 180°/180°@1 kHz, 120°/120°@2 kHz, 100°/100°@4 kHz (-6 dB)
MATERIAL	ABS (Resistencia UV) Rejilla de aluminio con pintura al polvo Soporte con tratamiento para intemperie Tornillos de acero inoxidable
CONMUTADOR	Selector alta Z y baja Z
CONECTORES	Euroblock de entrada y salida para cable 0'25 - 2'5 mm² de sección
RANGO DE TEMPERATURA	-10ºC ~ 60ºC
COLOR	Blanco (RAL 9003)
MEDIDAS	Altavoz: 97 x 110 x 107 mm fondo Soporte placa de pared: 67 x 71 mm Altavoz con soporte: 150 mm fondo
PESO	0'7 kg
ACCESORIOS	Soporte de fijación orientable H: ±30°, V:+15°/-45°


+ Info:
https://fonestar.com/SONORA-3TB

SPL vs Freq

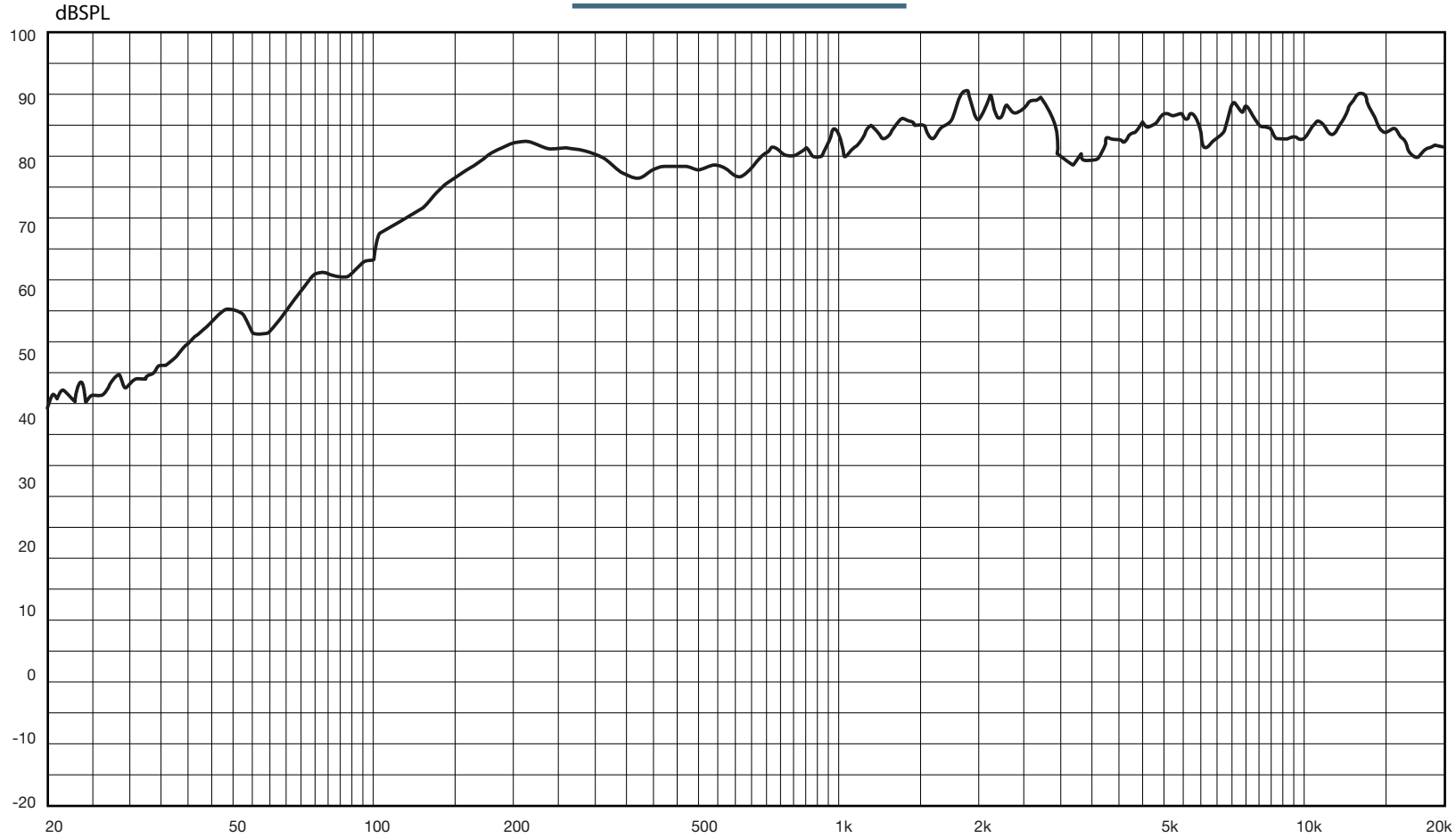

Ecala: -:---	A4	Proyecto:	
SONORA-3B-3N-3TB-3TN Frequency-Response		Código:	
Autor:		Fecha: 2023-10-09	
Revisado: --		Fecha Revisión: --/--/----	

FONESTAR
Polígono de Trascueto s/n
39600 Revilla de Camargo
Tel: +34 942 254 555
Fax: +34 942 262 777
Web: www.fonestar.es

Impedance vs Freq

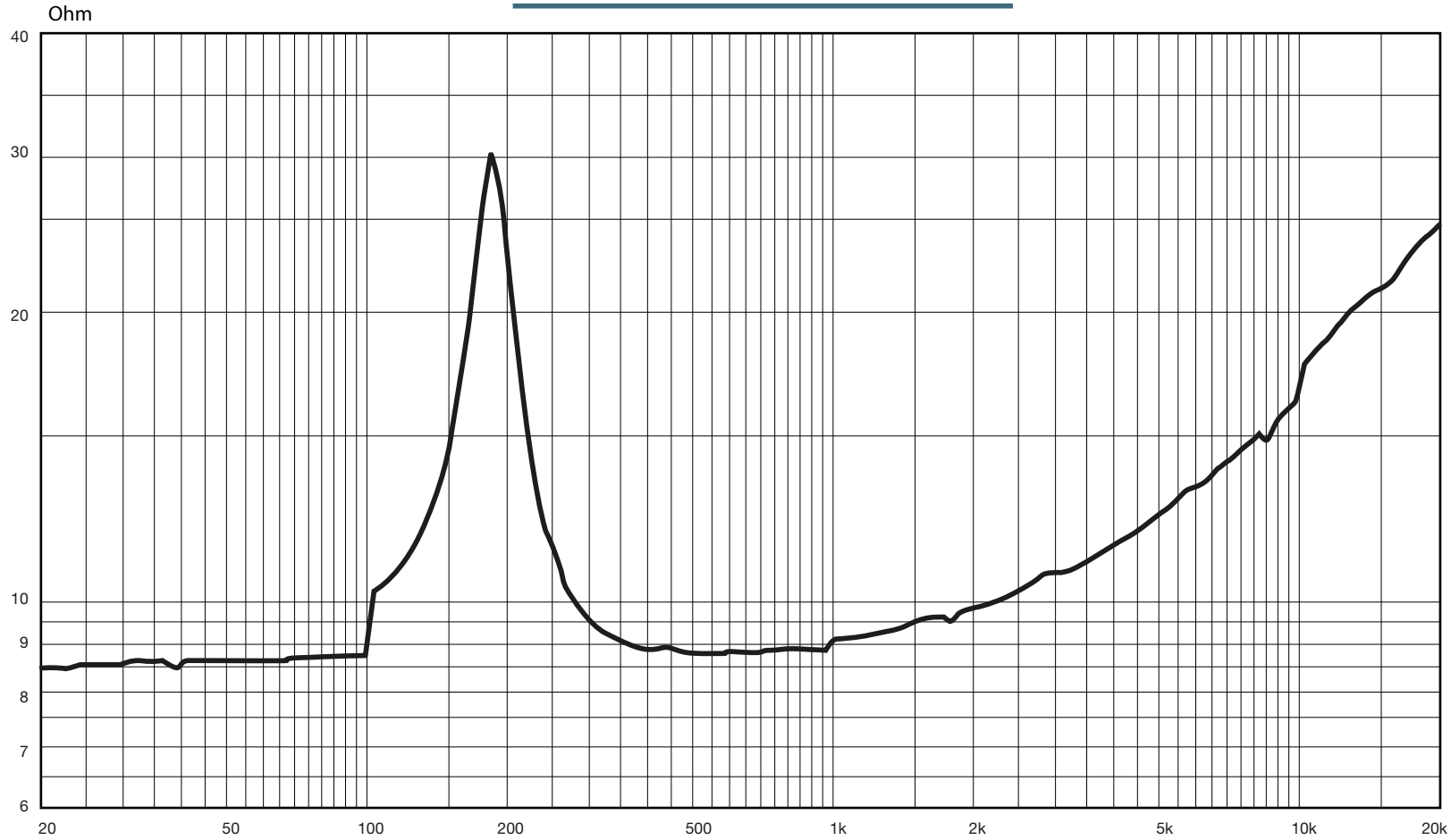

Ecala: -:---	A4	Proyecto:	
SONORA-3B-3N-3TB-3TN Impedance-Graph		Código:	
Autor:		Fecha: 2023-10-09	
Revisado: --		Fecha Revisión: --/--/----	

FONESTAR
Polígono de Trascueto s/n
39600 Revilla de Camargo
Tel: +34 942 254 555
Fax: +34 942 262 777
Web: www.fonestar.es

SPL vs Angle

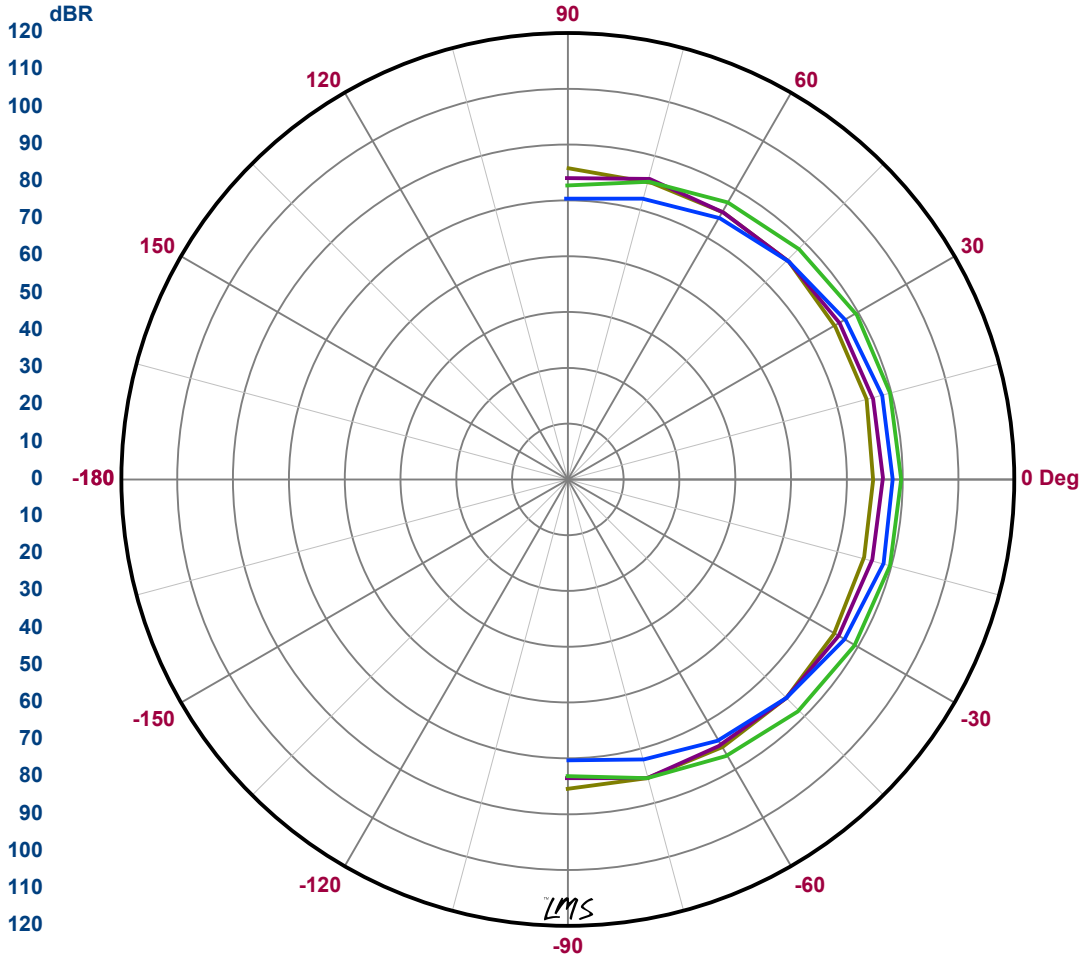

Curve	Freq	BW	Q	DI
	500.00	180	2.0	3.0
	1.00K	180	2.0	3.0
	2.00K	120	3.0	4.8
	4.00K	120	3.0	4.8

Map

38: PolarConv F= 500.000
41: PolarConv F= 1.0000K
42 : PolarConv F= 2.0000K
45: PolarConv F= 4.0000K

Ecala: -:---	A4	Proyecto:	
SONORA-3x, SONORA-3Tx Polar-Diagram		Código:	
Autor:		Fecha: 2023-04-17	
Revisado: --		Fecha Revisión: --/--/----	

FONESTAR
Polígono de Trascueto s/n
39600 Revilla de Camargo
Tel: +34 942 254 555
Fax: +34 942 262 777
Web: www.fonestar.es

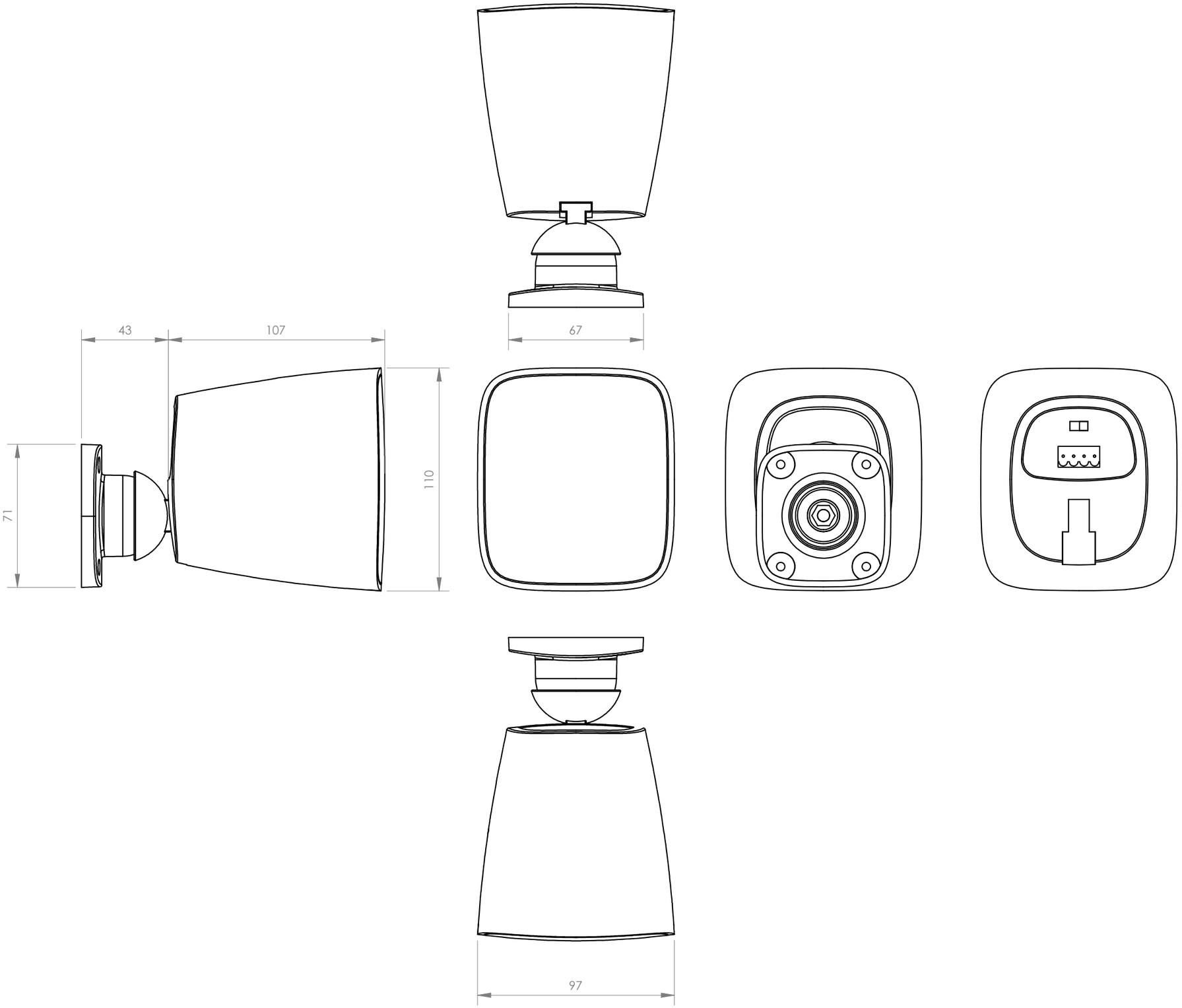

FONESTAR	Model	Description	Units	Scale
	SONORA-3TB+SONORA-3TN	100 V LINE TRANSFORMER AND LOW IMPEDANCE SURFACE SPEAKER	mm	1:2