MEGAFONÍA / ATENUADORES / BAJA IMPEDANCIA

DOT-100M

ATENUADOR DE BAJA IMPEDANCIA MONO





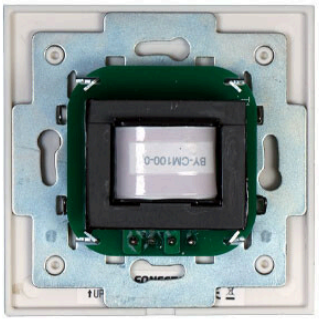



- Para altavoces baja Z 4-8 ?
- Para caja estándar universal
- Potenciómetro ergonómico de 10 posiciones con apagado
- Estética minimalista

+ Info:
https://fonestar.com/DOT-100M

ESPECIALMENTE RECOMENDADO EN:



Hostelería



Oficinas



Hoteles



Todos los sectores

DESCRIPCIÓN:

Atenuador de baja impedancia mono. Montaje empotrado o superficie.

CARACTERÍSTICAS TÉCNICAS:

CARACTERÍSTICAS	Atenuador con transformador de baja impedancia mono para montaje empotrado o en superficie. El transformador proporciona una mayor calidad de sonido y precisión en el control de volumen.
POTENCIA	100 W máximo
SALIDAS	Baja Z para altavoces 4-8 Ohm
CONTROLES	10 posiciones de atenuación y apagado
MEDIDAS	Totales: 83 x 83 x 50 mm fondo Encastre: 50 x 50 x 45 mm fondo
PESO	0'2 kg
	Para caja estándar universal cuadrada, redonda para tabiques de cartón yeso y para caja de instalación en superficie mod. DOT-BOX. Distancia entre tornillos: 60 mm



+ Info:
https://fonestar.com/DOT-100M

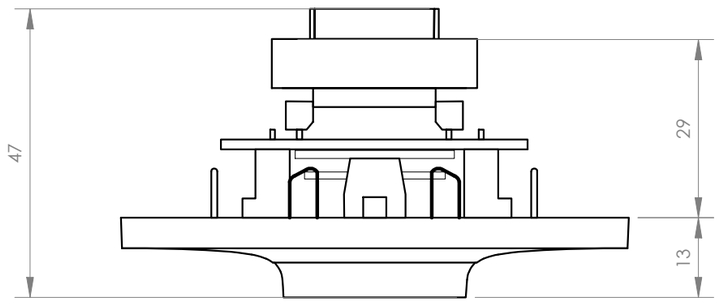

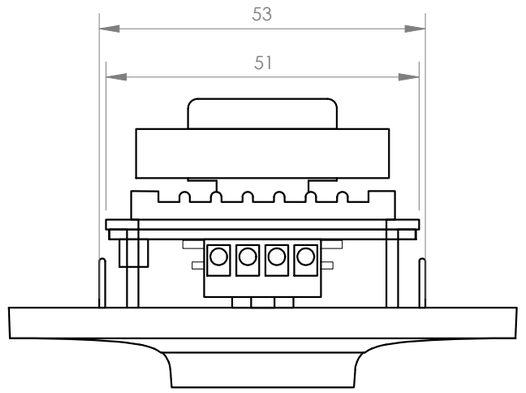

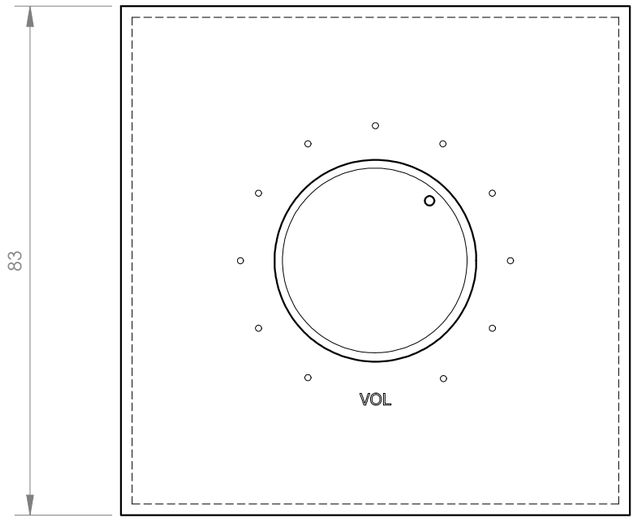

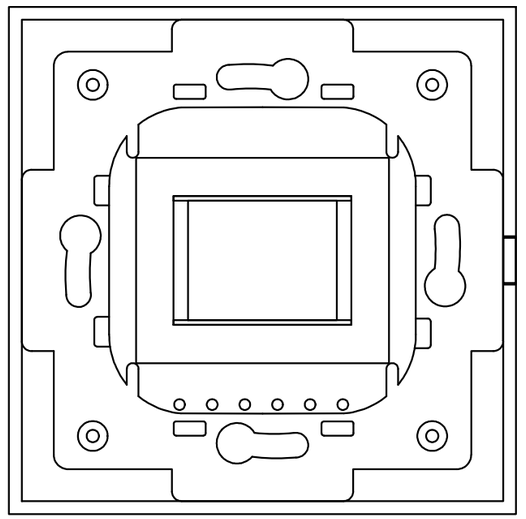

FONESTAR	Model	Description	Units	Scale
	DOT-100M	LOW IMPEDANCE MONO ATTENUATOR	mm	1:1