MEGAFONÍA / ALTAVOCES / ESFERAS COLGANTES

EF-333

ALTAVOZ COLGANTE CON TRANSFORMADOR DE LÍNEA DE 100 V Y BAJA IMPEDANCIA



IP 54

IP54

- Altavoz coaxial, sonido nítido y limpio
- Proporciona cobertura uniforme horizontal
- Diseño actual
- Protección IP-54
- Incluye el soporte de sujeción al techo para una fácil instalación.

+ Info:
https://fonestar.com/EF-333

ESPECIALMENTE RECOMENDADO EN:



Fabricas



Instalaciones deportivas



Todos los sectores

DESCRIPCIÓN:

Altavoz colgante 5" coaxial. 30/20/15/10/5 W RMS@100/70 V. 30 W RMS@8Ohm. Protección IP 54.

CARACTERÍSTICAS TÉCNICAS:

CARACTERÍSTICAS	Altavoz colgante con transformador de línea 100 V y baja impedancia. Altavoz coaxial, sonido nítido y limpio. Cobertura uniforme horizontal. Diseño moderno.
POTENCIA	30 W máximo, 30 W RMS
ALTAVOCES	Woofer: 5" Tweeter: ½"
RESPUESTA	70-20.000 Hz
IMPEDANCIA	Alta Z línea 100 V: 30 W RMS@100/70 V (330 Ohm/170 Ohm) 20 W RMS@100/70 V (500 Ohm/250 Ohm) 15 W RMS@100/70 V (660 Ohm/330 Ohm) 10 W RMS@100/70 V (1.000 Ohm/500 Ohm) 5 W RMS@100/70 V (2.000 Ohm/1.000 Ohm) Baja Z: 30 W RMS@8 Ohm
SENSIBILIDAD	91 dB a 1 W/1 m
ÁNGULO DE COBERTURA	90º
PROTECCIONES	IP-54
MATERIAL	ABS extra resistente y rejilla de aluminio
COLOR	Blanco (RAL 9002)
CABLE	4 m
MEDIDAS	187 mm Ø x 245 mm alto
PESO	2'1 kg
ACCESORIOS	Soporte de sujeción al techo



+ Info:
https://fonestar.com/EF-333

SPL vs Freq

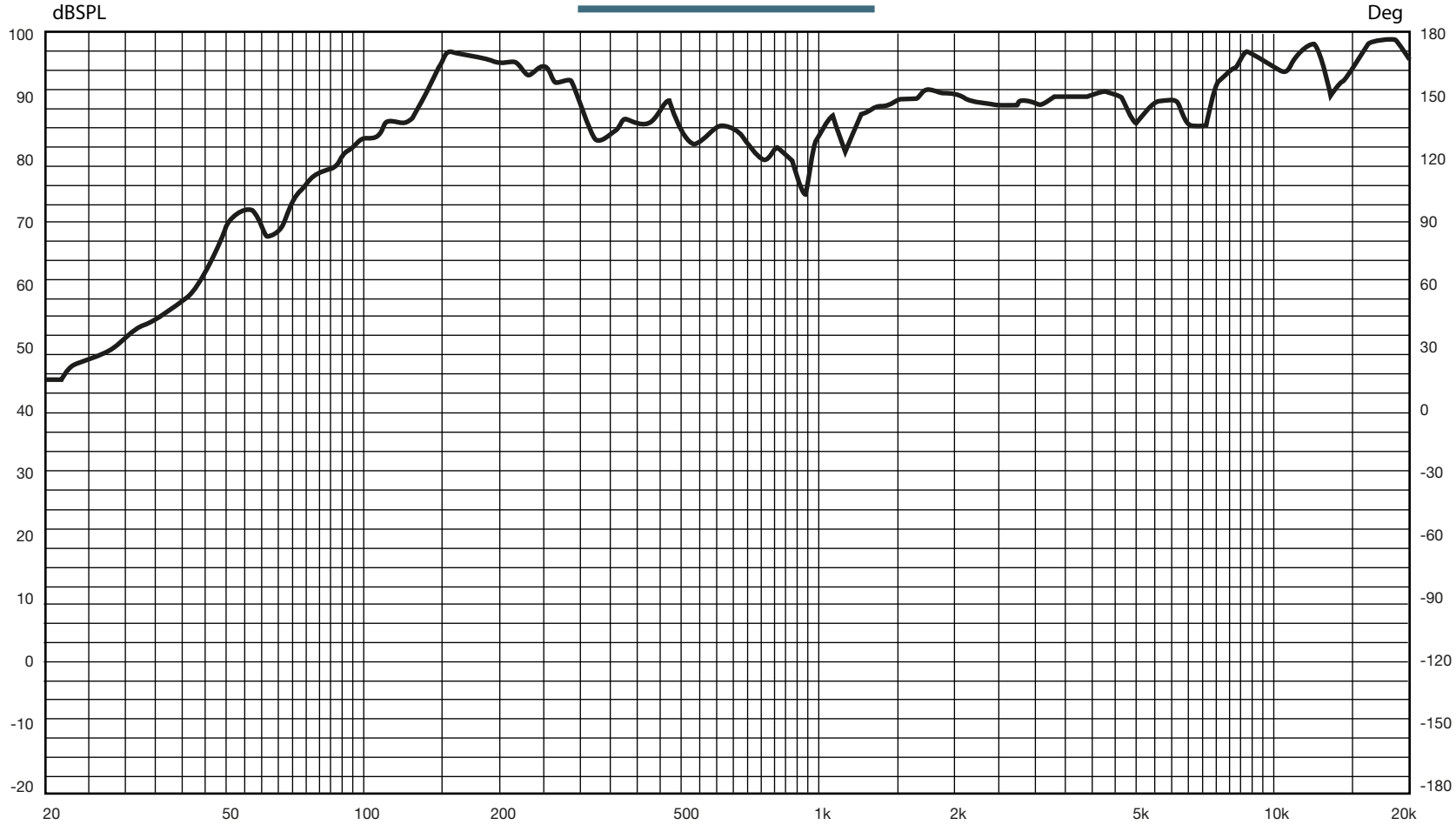

Ecala: -:---	A4	Proyecto:	
EF-333 SPL-Feq		Código:	
Autor:		Fecha: 2023-10-17	
Revisado: --		Fecha Revisión: --/--/----	

FONESTAR
Polígono de Trascueto s/n
39600 Revilla de Camargo
Tel: +34 942 254 555
Fax: +34 942 262 777
Web: www.fonestar.es

Impedance vs Freq

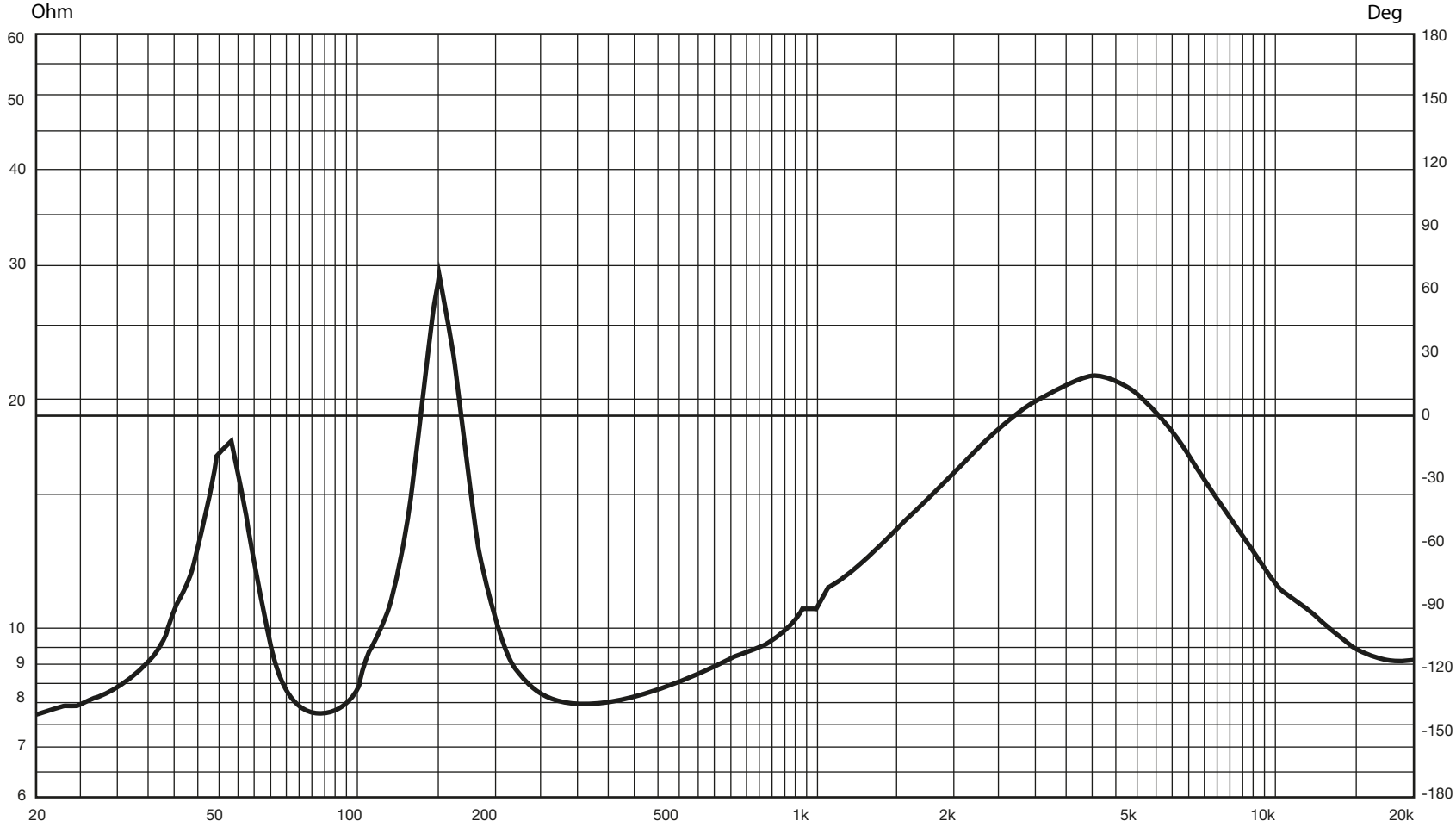

Ecala: -:---	A4	Proyecto:	
EF-333 Imp-Feq		Código:	
Autor:		Fecha: 2023-10-17	
Revisado: --		Fecha Revisión: --/--/----	

FONESTAR
Polígono de Trascueto s/n
39600 Revilla de Camargo
Tel: +34 942 254 555
Fax: +34 942 262 777
Web: www.fonestar.es

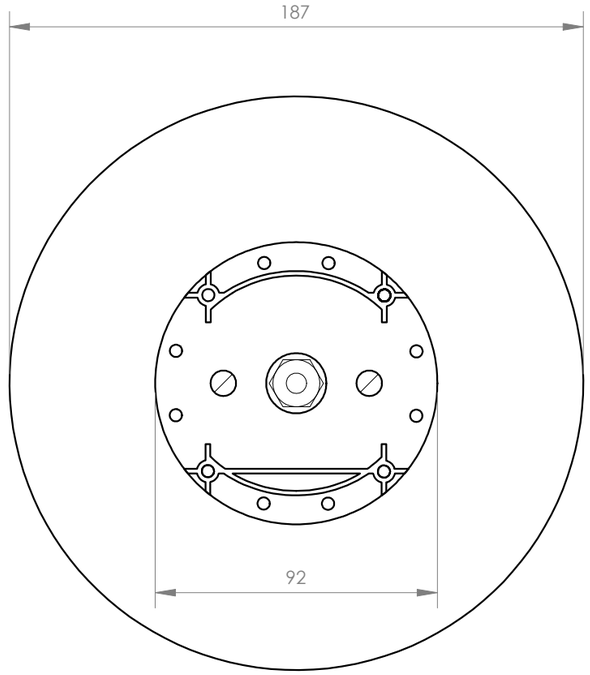

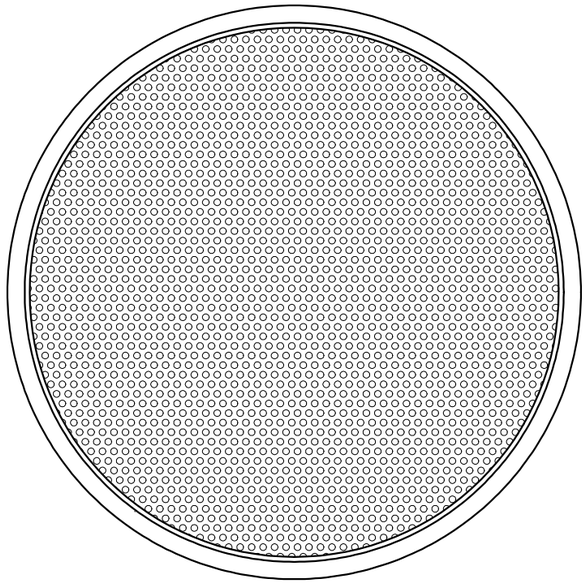

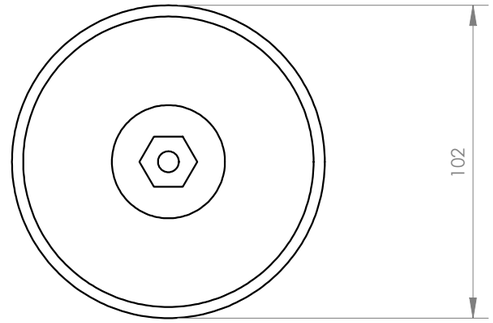

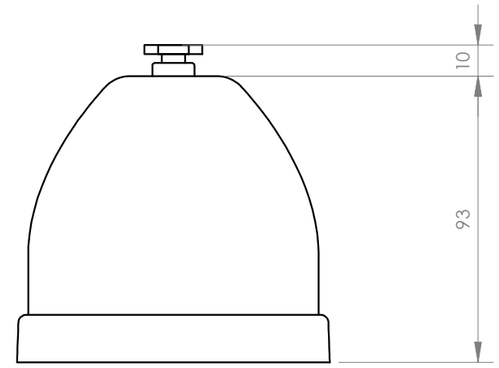

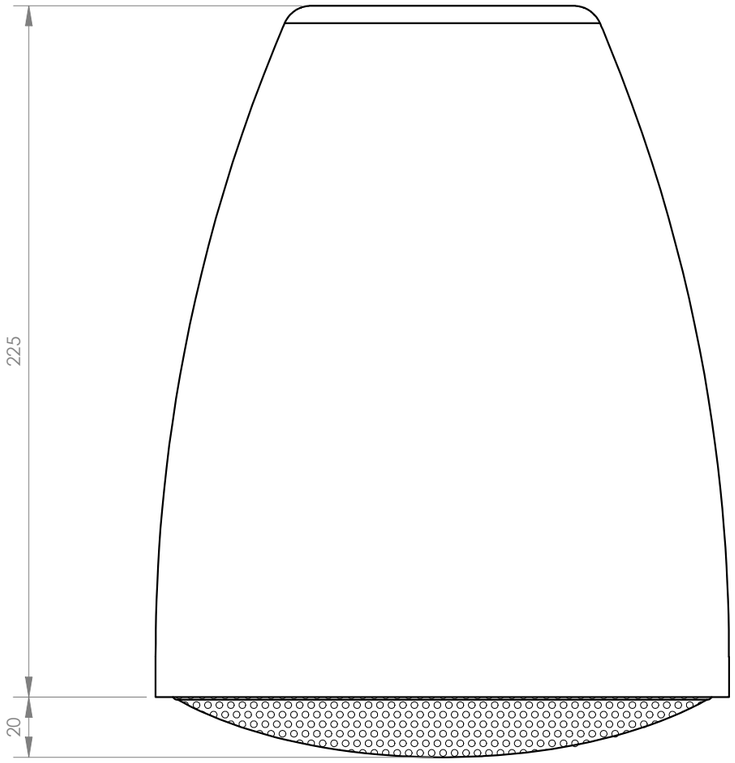

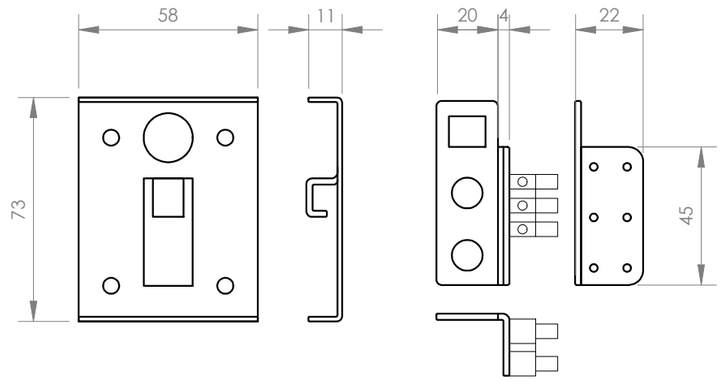

FONESTAR	Model	Description	Units	Scale
	EF-333	100 V LINE TRANSFORMER AND LOW IMPEDANCE HANGING SPEAKER	mm	1:2