MEGAFONÍA / KITS DE SONIDO / TECHO

KS-08WIFI

KIT DE SONIDO 2 ALTAVOCES DE TECHO WI-FI + BLUETOOTH

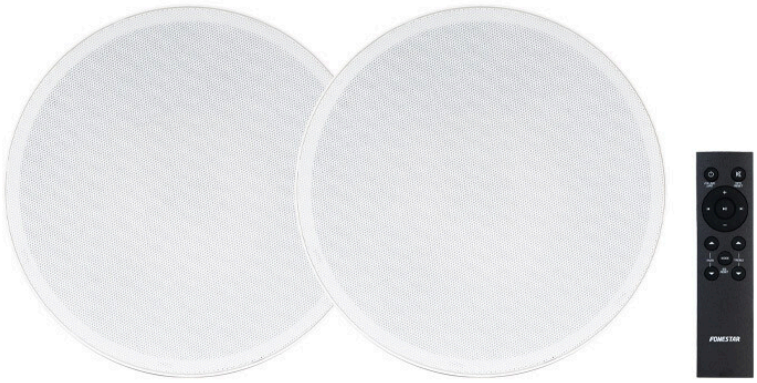





BLUETOOTH WIFI AUX

- Sonido estéreo de gran calidad y potencia
- Receptor Wi-Fi para música de servicios online y radio internet, con App
- Receptor Bluetooth de música directamente desde el smartphone
- Amplificador integrado 2 x 25 W RMS

+ Info:
https://fonestar.com/KS-08WIFI

ESPECIALMENTE RECOMENDADO EN:


Hostelería


Retail


Hoteles


Todos los sectores

DESCRIPCIÓN:

Kit de sonido Wi-Fi y Bluetooth. Pareja de altavoces activo y pasivo coaxiales 6 ½" y tweeter 1". 2 x 25 W RMS.

CARACTERÍSTICAS TÉCNICAS:

CARACTERÍSTICAS	Pareja de altavoces de techo Wi-Fi y Bluetooth. Altavoz activo con amplificador y salida para altavoz pasivo. Reproduce música desde tu smartphone, tablet, Windows o Mac (compatible con DLNA y Airplay). App para control desde smartphones y tablets (iOS y Android), que permite conectar con servicios de música online y radio internet (WiiM). Receptor Bluetooth. Entrada de línea. Función multiroom (ver nota). Rejilla sin marco y bajo perfil. Mando a distancia.
BLUETOOTH	Bluetooth 5.0 Distancia de transmisión 10 m.
AMPLIFICADOR	2 x 25 W RMS
ALTAVOCES	Coaxial: woofer 6 1/2", kevlar y tweeter 1" (activo y pasivo) @ 8 Ohm
RESPUESTA	80-20.000 Hz
ENTRADAS	1 auxiliar estéreo, jack 3'5 mm, 1 V RMS 1 RJ-45 Ethernet (conexión de datos Ethernet)
RELACION SEÑAL/RUIDO	=< 92 dB
COLOR	Blanco
ALIMENTACIÓN	24 V CC, 3 A con adaptador incluido
MEDIDAS	Altavoces: 230 mm Ø x 160 mm fondo Orificio de corte: 203 mm Ø
PESO	4 kg
ACCESORIOS	Cable altavoz 5 m Mando a distancia Pilas para el mando a distancia


+ Info:
https://fonestar.com/KS-08WIFI

NOTA	Posibilidad de cambio de nombre Bluetooth ID y contraseña bajo pedido.

+ Info:
https://fonestar.com/KS-08WIFI

SPL vs Frequency

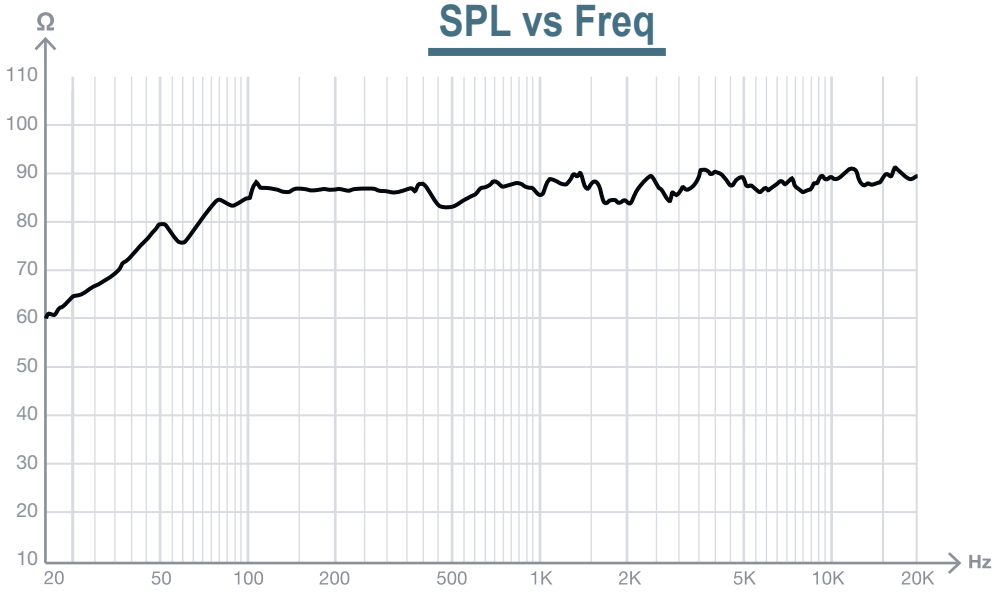

SPL vs Angle

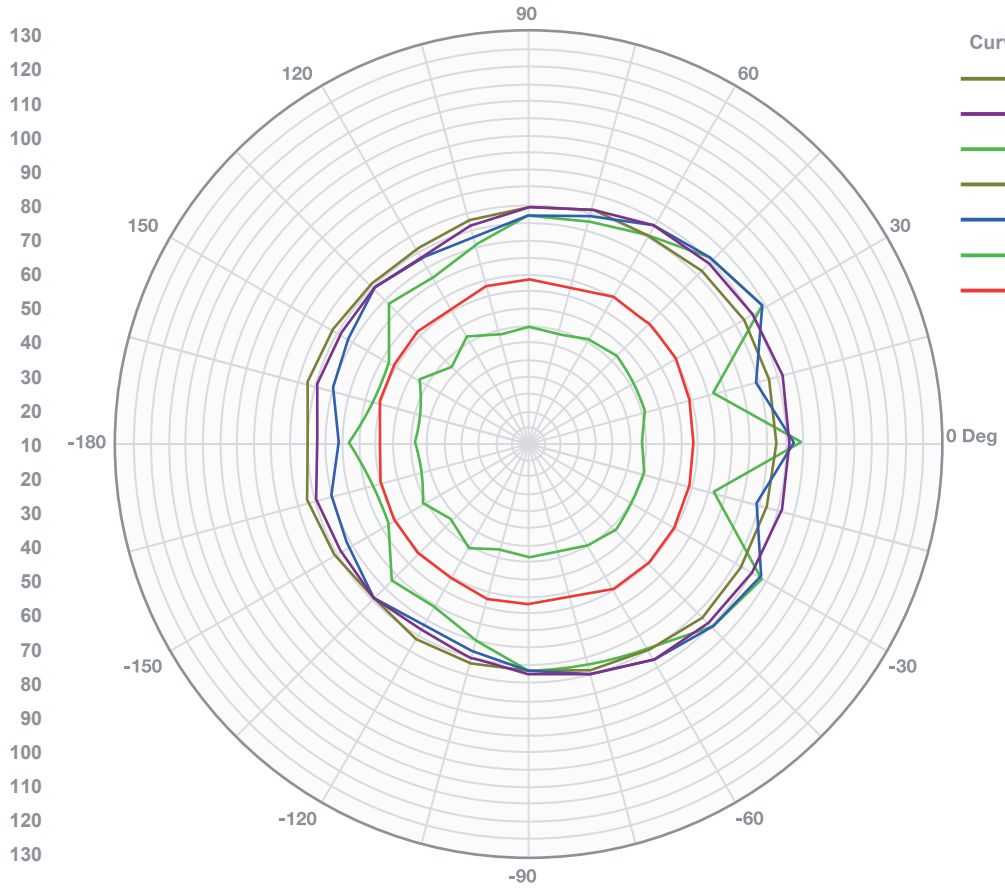

Curve	Freq	BW	Q	DI
	500.00	210	1.7	2.3
	1.00K	120	3.0	4.8
	2.00K	360	1.0	0.0
	2.50K	1	360.0	25.6
	4.00K	1	360.0	25.6
	10.00K	1	360.0	25.6
	20.00	360	1.0	0.0

+ Info
https://fonestar.com/KS-08WIFI

Impedance vs Frequency

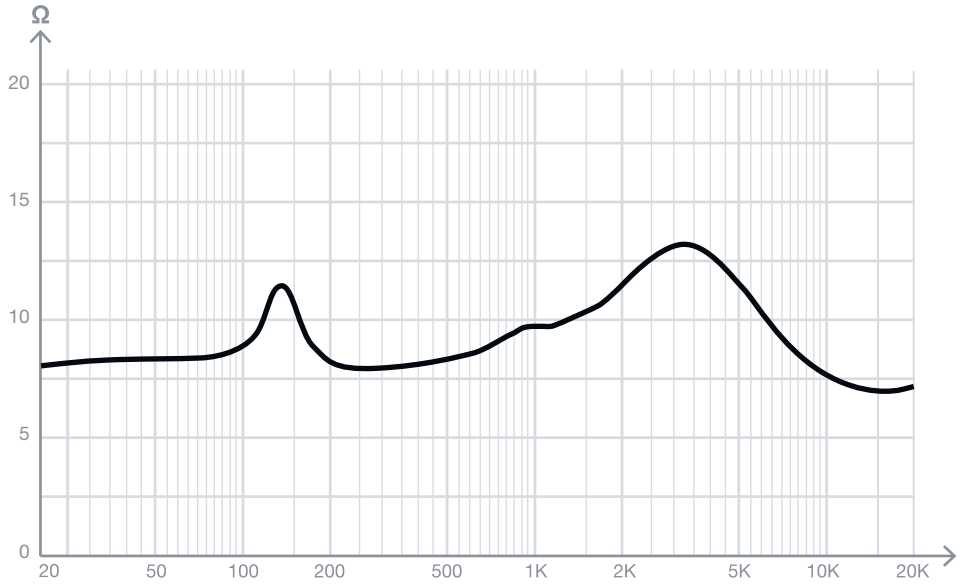

+ Info
https://fonestar.com/KS-08WIFI

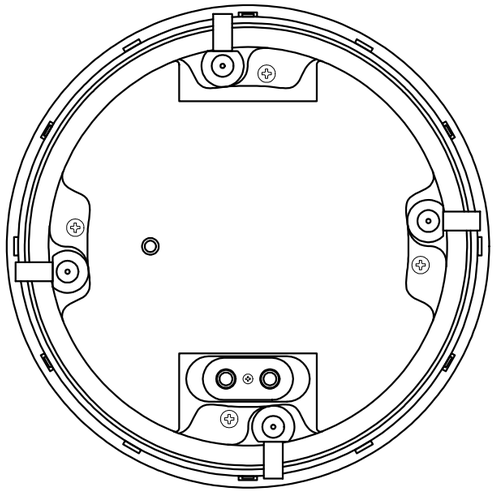

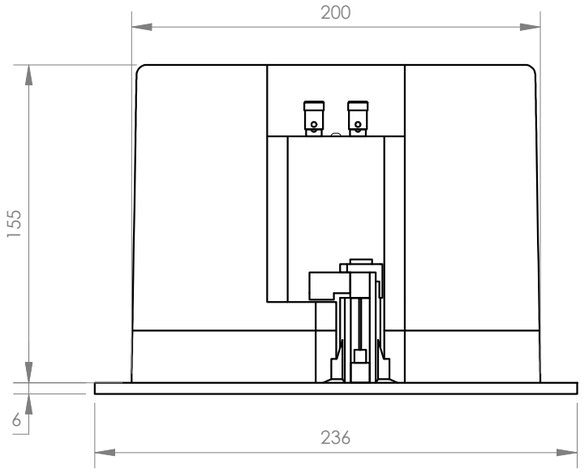

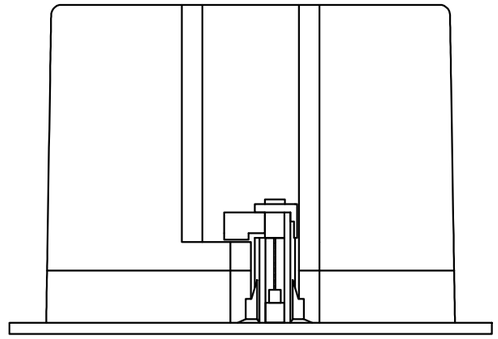

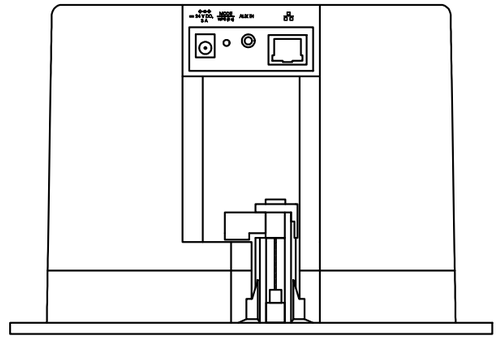

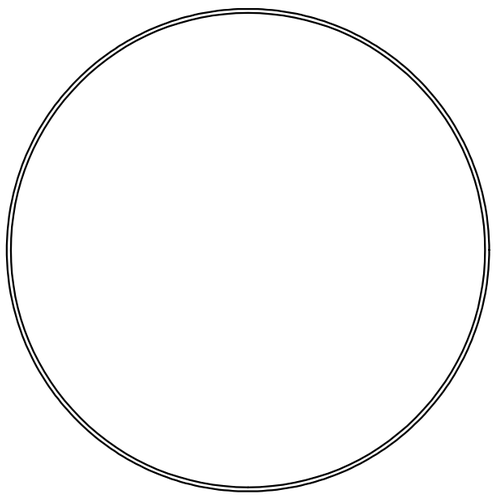

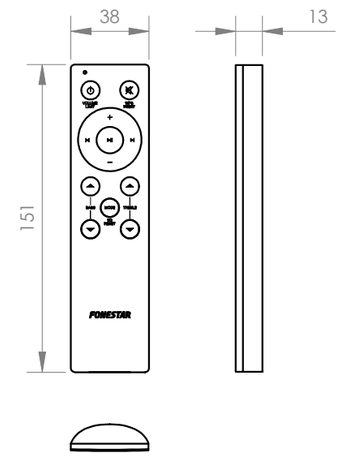

FONESTAR	Model	Description	Units	Scale
	KS-08WIFI	SOUND KIT 2 CEILING LOUDSPEAKERS WI-FI + BLUETOOTH	mm	1:3