MEGAFONÍA / ALTAVOCES / DE SUPERFICIE

SONORA-3TN

ALTAVOZ DE SUPERFICIE CON TRANSFORMADOR DE LÍNEA 100 V Y BAJA IMPEDANCIA.



- Sonido definido y gran fidelidad
- Excelente acabado y diseño elegante
- Instalación en exteriores
- Instalación rápida y sencilla

+ Info:
https://fonestar.com/SONORA-3TN

ESPECIALMENTE RECOMENDADO EN:


Hostelería


Educación


Hoteles


Todos los sectores

DESCRIPCIÓN:

Altavoz de superficie 3". 12/6/3/1.5 W RMS@100V y 12 W RMS@8Ohm. Protección IP66 y niebla salina. Soporte de fijación orientable.

CARACTERÍSTICAS TÉCNICAS:

CARACTERÍSTICAS	Altavoz de sonorización con transformador de línea 100 V y baja impedancia.
POTENCIA	20 W máximo, 12 W RMS
ALTAVOCES	1 woofer polipropileno 3"
RESPUESTA	130-20.000 Hz (-10 dB)
IMPEDANCIA	12 W RMS@100 V (833 Ohm) 6 W RMS@100 V/70 V (1.666 Ohm/816 Ohm) 3 W RMS@100 V/70 V (3.333 Ohm/1.633 Ohm) 1'5 W RMS@100 V/70 V (6.666 Ohm/3.266 Ohm) 0'75 W RMS@70 V (6.533 Ohm) Baja Z: 8 Ohm
SENSIBILIDAD	84 dB @ 1 W/1 m
PRESIÓN ACÚSTICA MÁXIMA	94 dB @ máx. W/1 m
ÁNGULO DE COBERTURA	180° H x 180° V @1 kHz (-6 dB)
PROTECCIONES	IP-66 según EN 60529 IEC 60068-2-11 Ensayos ambientales (Niebla salina)
MATERIAL	ABS (Resistencia UV) Rejilla de aluminio con pintura al polvo Soporte con tratamiento para intemperie Tornillos de acero inoxidable
CONMUTADOR	Selector W en alta Z y baja Z
CONECTORES	Euroblock de entrada y salida para cable 0'25 - 2'5 mm² de sección
RANGO DE TEMPERATURA	-10°C ~ 60°C
COLOR	Negro (RAL 9005)
MEDIDAS	Altavoz: 97 x 110 x 107 mm fondo Soporte placa de pared: 67 x 71 mm Altavoz con soporte: 150 mm fondo


+ Info:
https://fonestar.com/SONORA-3TN

PESO	0'7 kg
ACCESORIOS	Soporte de fijación orientable H: ±30º, V:+15º/-45º



+ Info:
https://fonestar.com/SONORA-3TN

SPL vs Freq

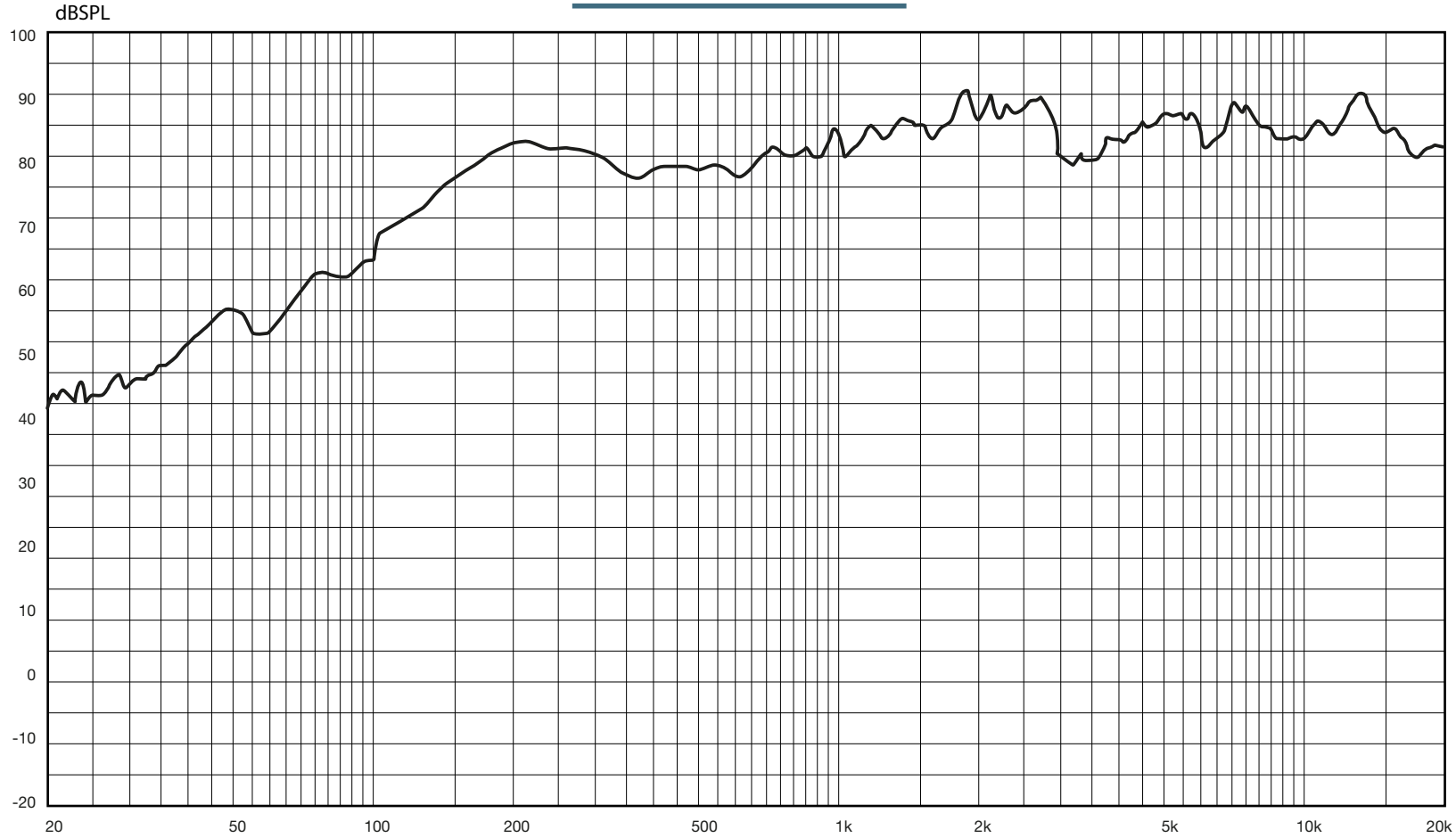

Ecala: -:---	A4	Proyecto:	
SONORA-3B-3N-3TB-3TN Frequency-Response		Código:	
Autor:		Fecha: 2023-10-09	
Revisado: --		Fecha Revisión: --/--/----	

FONESTAR
Polígono de Trascueto s/n
39600 Revilla de Camargo
Tel: +34 942 254 555
Fax: +34 942 262 777
Web: www.fonestar.es

Impedance vs Freq

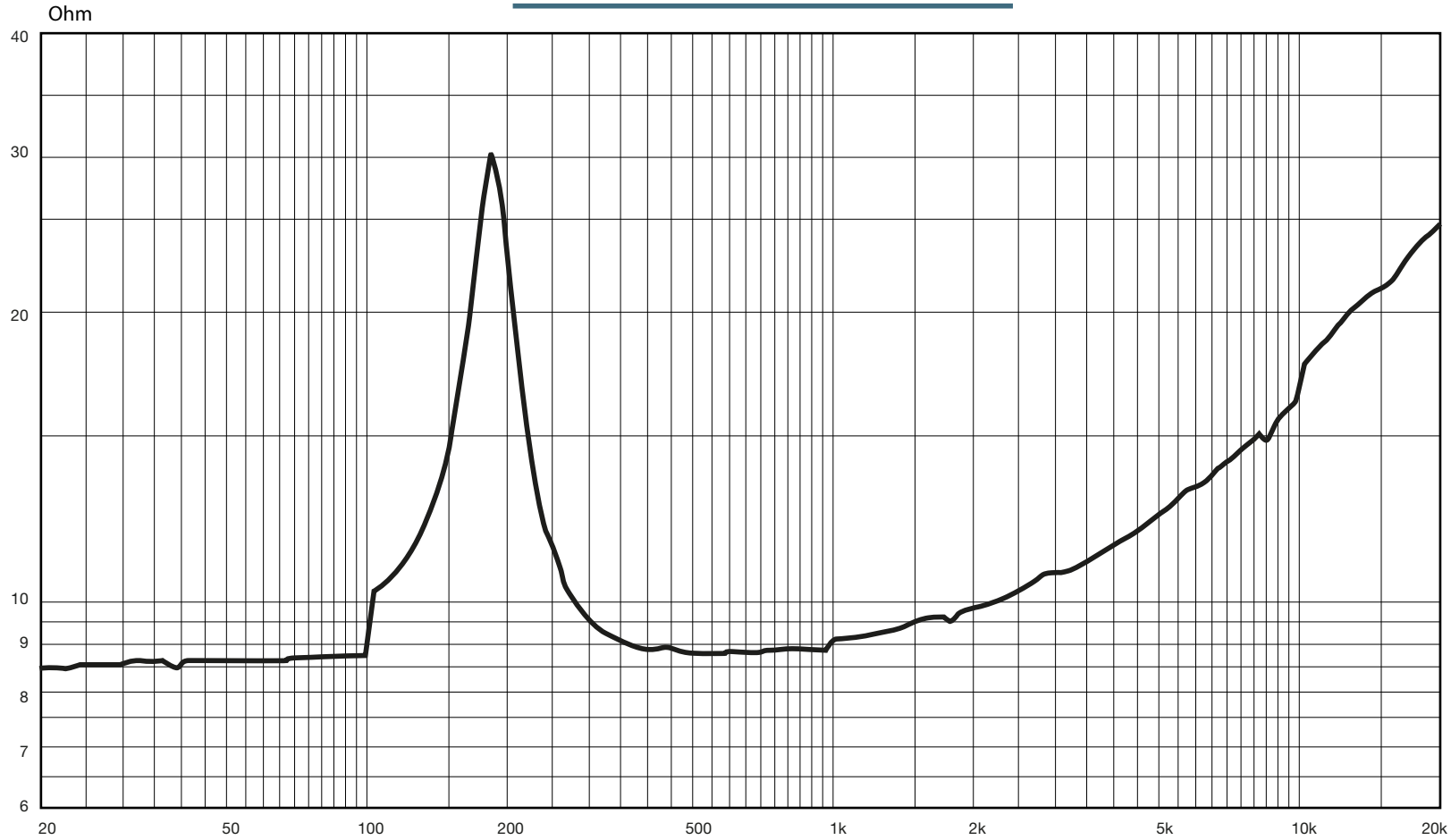

Ecala: -:---	A4	Proyecto:	
SONORA-3B-3N-3TB-3TN Impedance-Graph		Código:	
Autor:		Fecha: 2023-10-09	
Revisado: --		Fecha Revisión: --/--/----	

FONESTAR
Polígono de Trascueto s/n
39600 Revilla de Camargo
Tel: +34 942 254 555
Fax: +34 942 262 777
Web: www.fonestar.es

SPL vs Angle

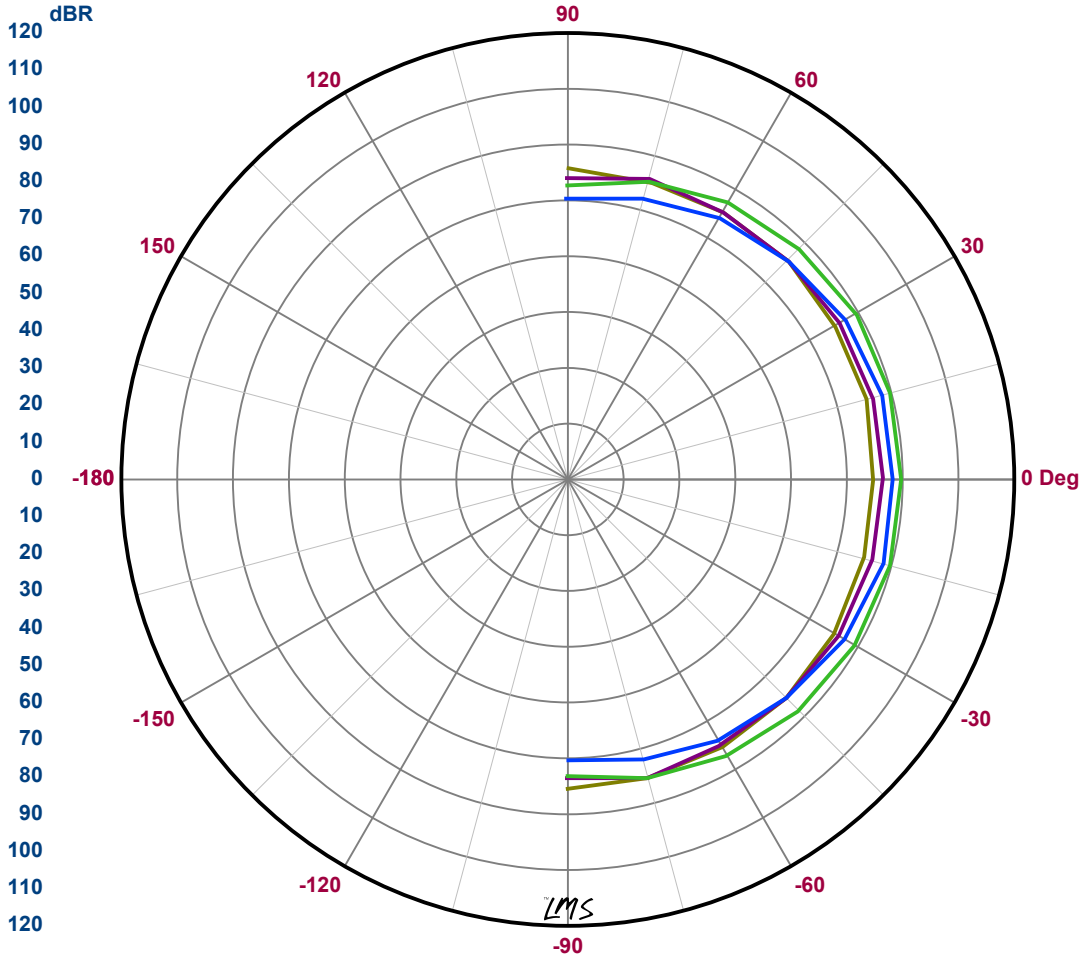

Curve	Freq	BW	Q	DI
	500.00	180	2.0	3.0
	1.00K	180	2.0	3.0
	2.00K	120	3.0	4.8
	4.00K	120	3.0	4.8

Map

38: PolarConv F= 500.000
41: PolarConv F= 1.0000K
42 : PolarConv F= 2.0000K
45: PolarConv F= 4.0000K

Ecala: -:---	A4	Proyecto:	
SONORA-3x, SONORA-3Tx Polar-Diagram		Código:	
Autor:		Fecha: 2023-04-17	
Revisado: --		Fecha Revisión: --/--/----	

FONESTAR
Polígono de Trascueto s/n
39600 Revilla de Camargo
Tel: +34 942 254 555
Fax: +34 942 262 777
Web: www.fonestar.es

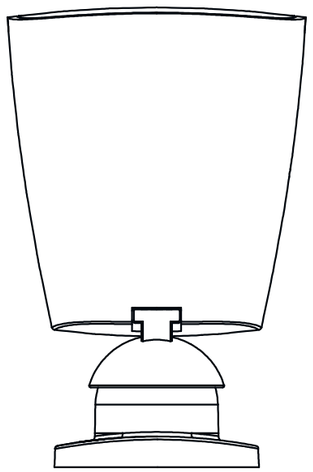

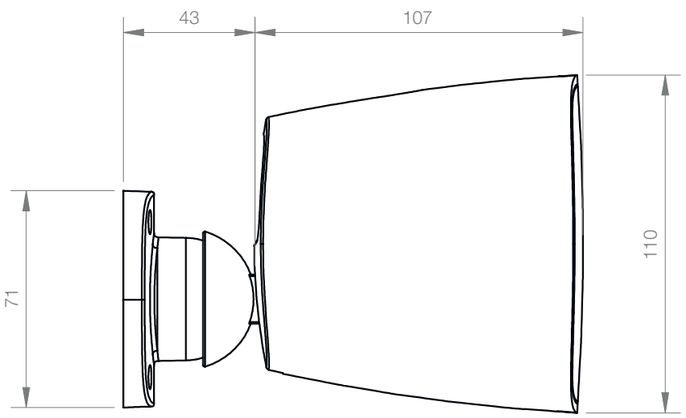

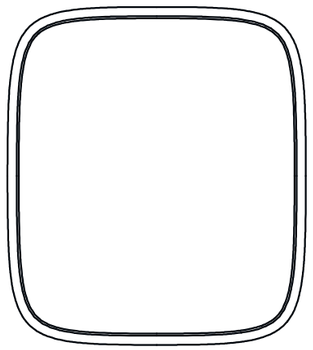

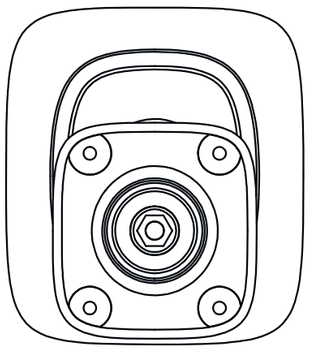

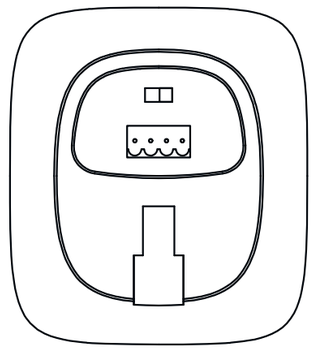

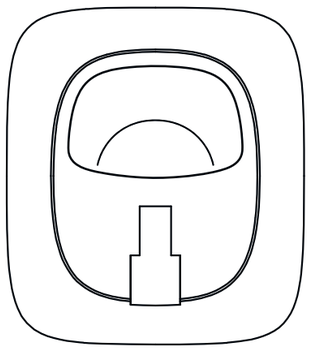

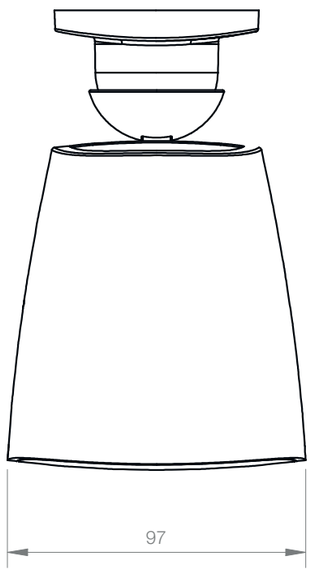

FONESTAR	**Model:** SONORA-3TB+SONORA-3TN	**Description:** 100 V LINE TRANSFORMER AND LOW IMPEDANCE SURFACE SPEAKER	**Unit:** mm	**Scale:** 1:2